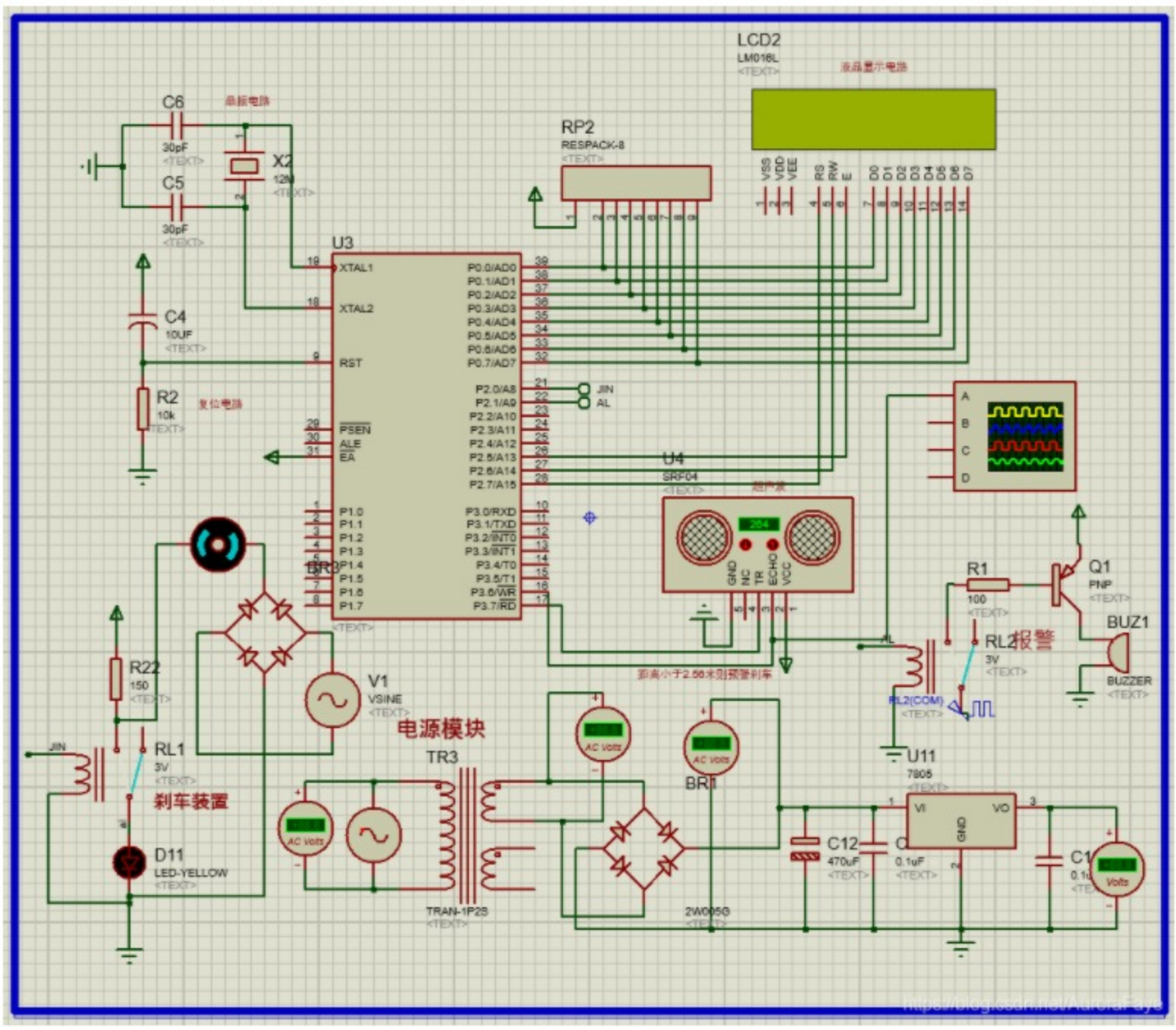


```
LCD_RW BIT P2.6
LCD_EN BIT P2.5
LCD_DATA EQU P0      //数据并行口
ECHO BIT P3.6        //回波信号
TRIG BIT P3.7        //触发信号
LED        BIT P2.0  //报警
BEE        BIT P2.1
water_in   BIT P2.2
water_out BIT P2.3
TIME_FULL BIT 20H
START_FLAG BIT 21H
 TX        EQU 40H   //定时器用
 S_HH     EQU 41H    //距离上限高8位
 S_HL     EQU 42H    //距离上限低8位
 S_H      EQU 45H    //距离高8位
 S_L      EQU 46H    //距离低8位

SET_FLAG EQU 47H
ORG 0000H
LJMP MAIN
ORG 000BH          //定时器0入口
LJMP TIME0
ORG 001BH
LJMP TIME1
ORG 0030H
MAIN:
CLR TRIG
CLR TIME_FULL
MOV SP,#52H   //预置堆栈地址
MOV R0,#40H
MOV A,#0
CLR_ADD:     //把40H-5FH的内容清零
MOV @R0,A
```

- 仿真文件
- 汇编程序
- 开发资料
- 软件教程
- 注意事项
- 彩色原理图.pdf
- 仿真截图.png
- 黑白原理图.pdf