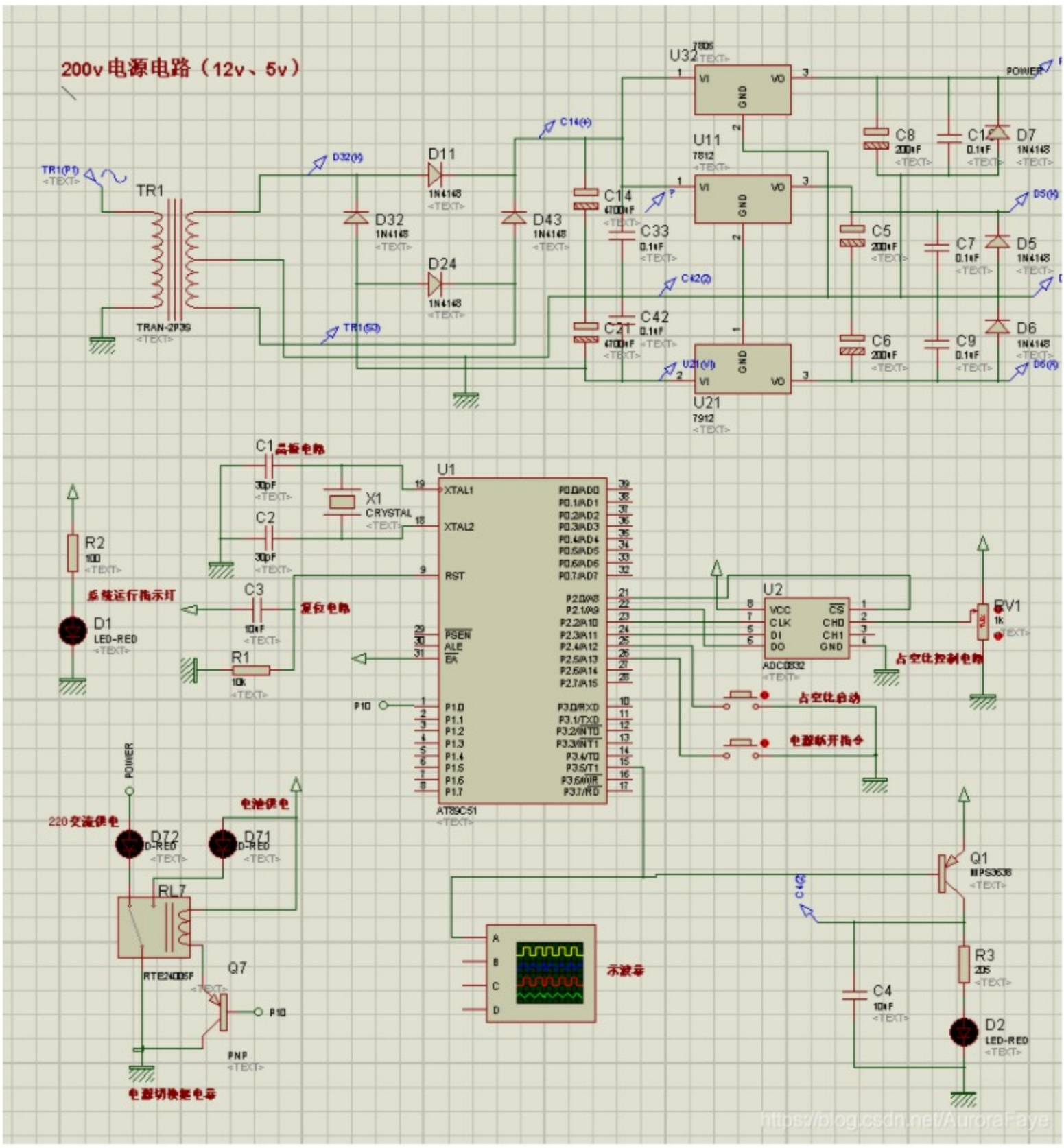


```
#include <REG51.h>
#include <intrins.h>

#define uint    unsigned int
#define uchar   unsigned char
/* ******************adc0832***************************** // */
sbit    CLK = P2 ^ 2;       /* 时钟,初始状态为0 */
sbit    DI  = P2 ^ 3;       /* 数据输入 */
sbit    DO  = P2 ^ 1;       /* 数据输出 */
sbit    CS  = P2 ^ 0;
/* ******************按钮***************************** // */
sbit    start   = P2 ^ 4;
sbit    end = P2 ^ 5;
sbit    led = P3 ^ 5;
sbit    power   = P1 ^ 0;

uchar start_flag;               /* 开始标志 */
/* 延时 */
void delay( uchar i )
{
    while ( i-- )
    {
    }
}


/******************亮灯函数***************/
void led_red( uchar i )         /* 占空比i/13 */
{
    led = 0;
    delay( i / 10 );
```

- 参考资料
- 程序（核心文件）
- 仿真（核心文件）
- 软件教程
- 注意事项
- 彩色原理图.pdf
- 仿真截图.png
- 黑白原理图.pdf
- 演示视频.mp4