本设计采用stc89c51控制，使用BH1750采集光照强度，红外控制，电机采用四相五线步进电机，通过ULN2003步进电机驱动器

1、红外遥控器切换手动模式和自动模式；

2、自动模式按照BH1750光照传感器控制电机自动正转或者反转；

3、手动模式由红外遥控控制电机正转和反转；

【资源下载】下载地址如下（892）：https://docs.qq.com/doc/DTlRSd01BZXNpRUxl

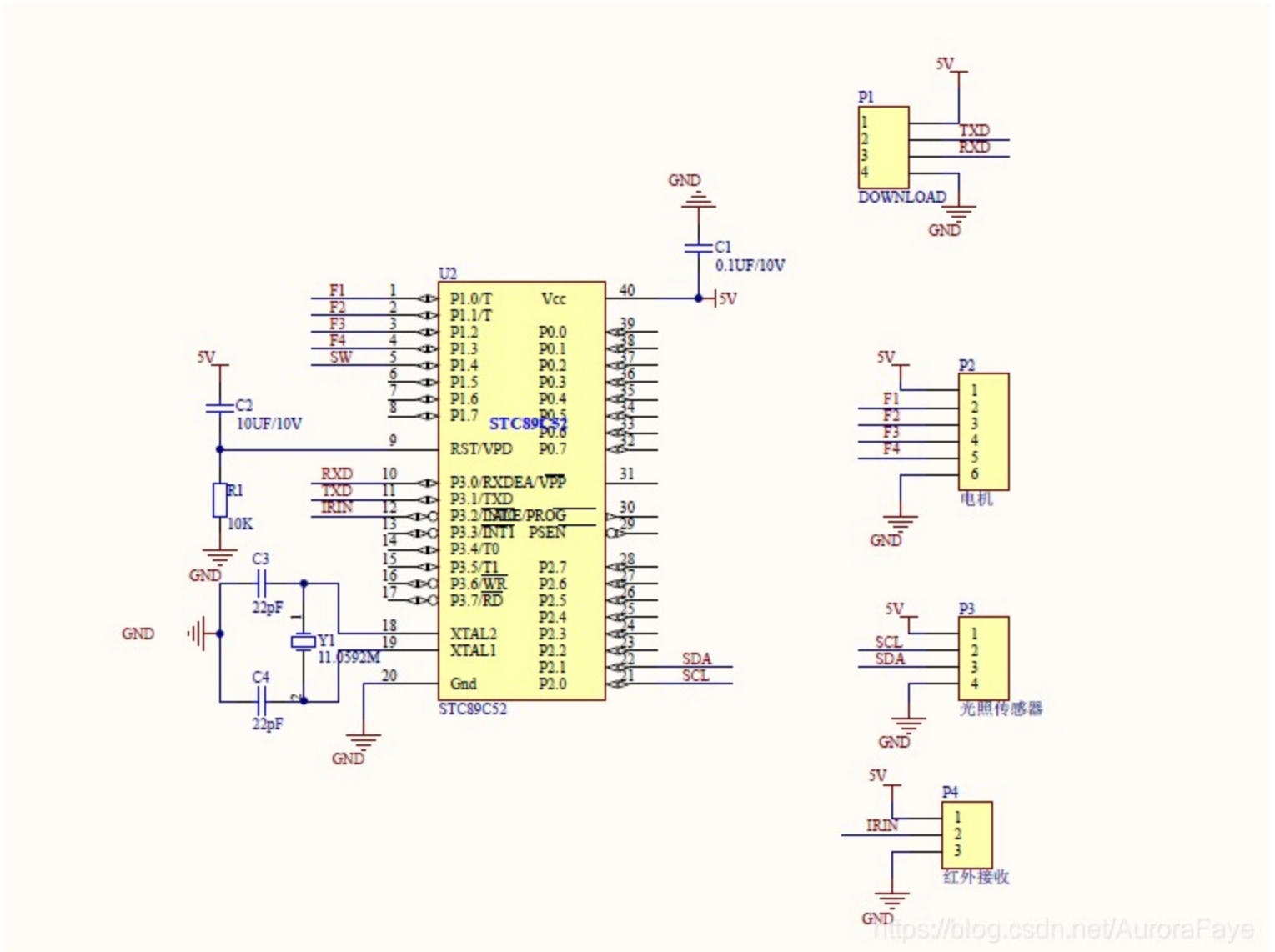

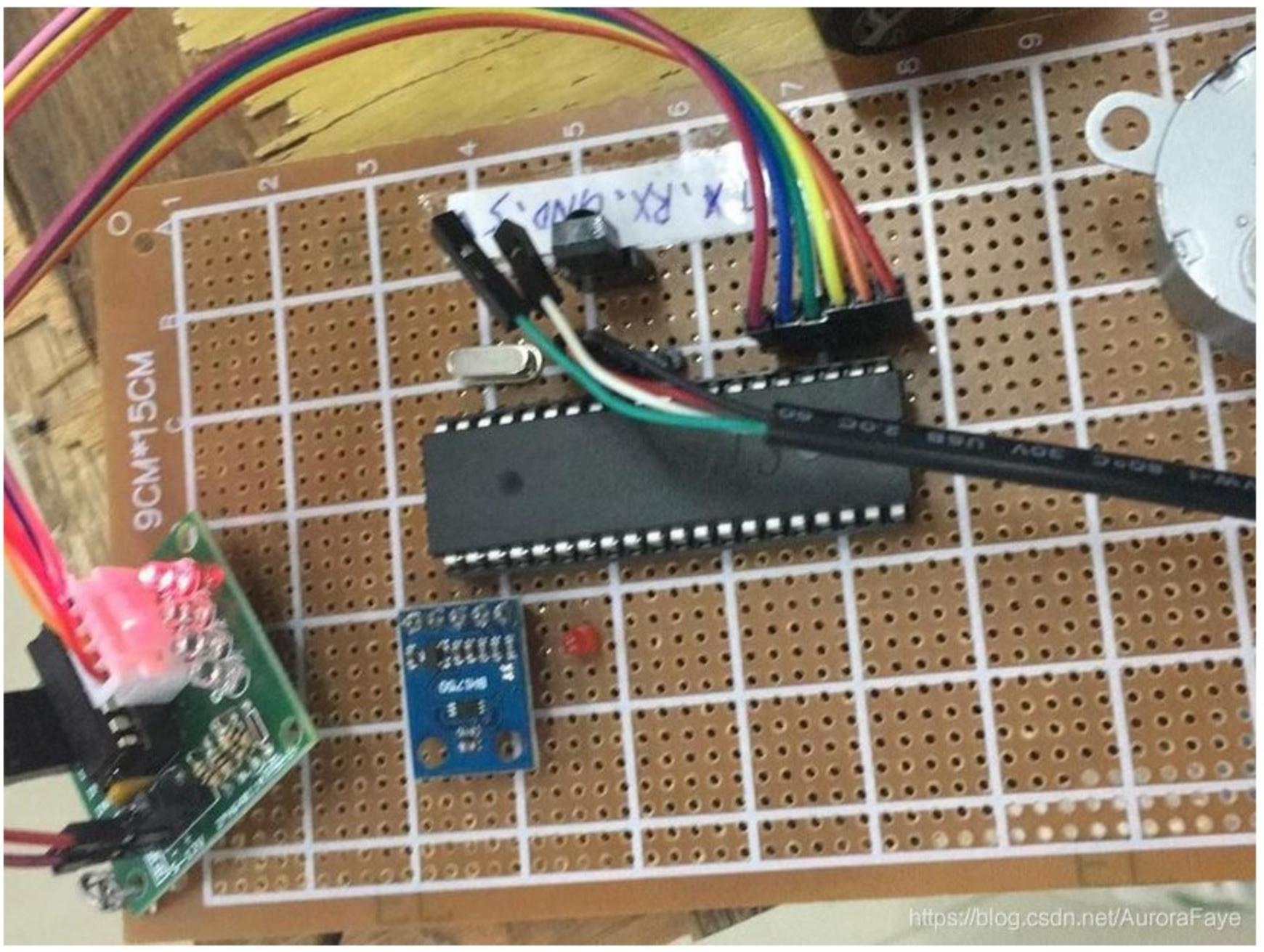

复制

```
#include "motor.h"
#include <intrins.h>
#include "bh1750.h"

/* define constants */
#define FOSC 11059200L
#define T1MS (65536-FOSC/12/1000)   //1ms timer calculation method in 12T mode

#define  NOP() _nop_()  /* 定义空指令 */

sbit LED = P2^5;
sbit SW = P1^4;

int     dis_data;                       //变量

extern  unsigned char  IRCOM[7];
unsigned char  count,flag_200ms;
bit hm_flag = 0;
bit auto_flag = 1;
unsigned int  motor_count = 0,motor_count1 = 0,motor_flag = 0;
unsigned char motor_step = 0;

extern void IRInit();    //extern 是引用IR.C中的函数

//毫秒延时***************************
void delay_nms(unsigned int k)
{
    unsigned int i,j;
    for(i=0;i<k;i++)
    {
        for(j=0;j<121;j++)
    {;}}
}
/******************************/
void timer0_init(void)
{
    TMOD |= 0x01;                    //set timer0 as mode1 (16-bit)
    TL0 = T1MS;                     //initial timer0 low byte
```