手机蓝牙控制小灯系统功能描述：

- 通过蓝牙串口通讯控制4路led灯的亮灭；
- 通过PWM波调节led的亮灭程度；
- 可以任意时间实现定时开关机功能；
- 多种模式多种亮度调节。

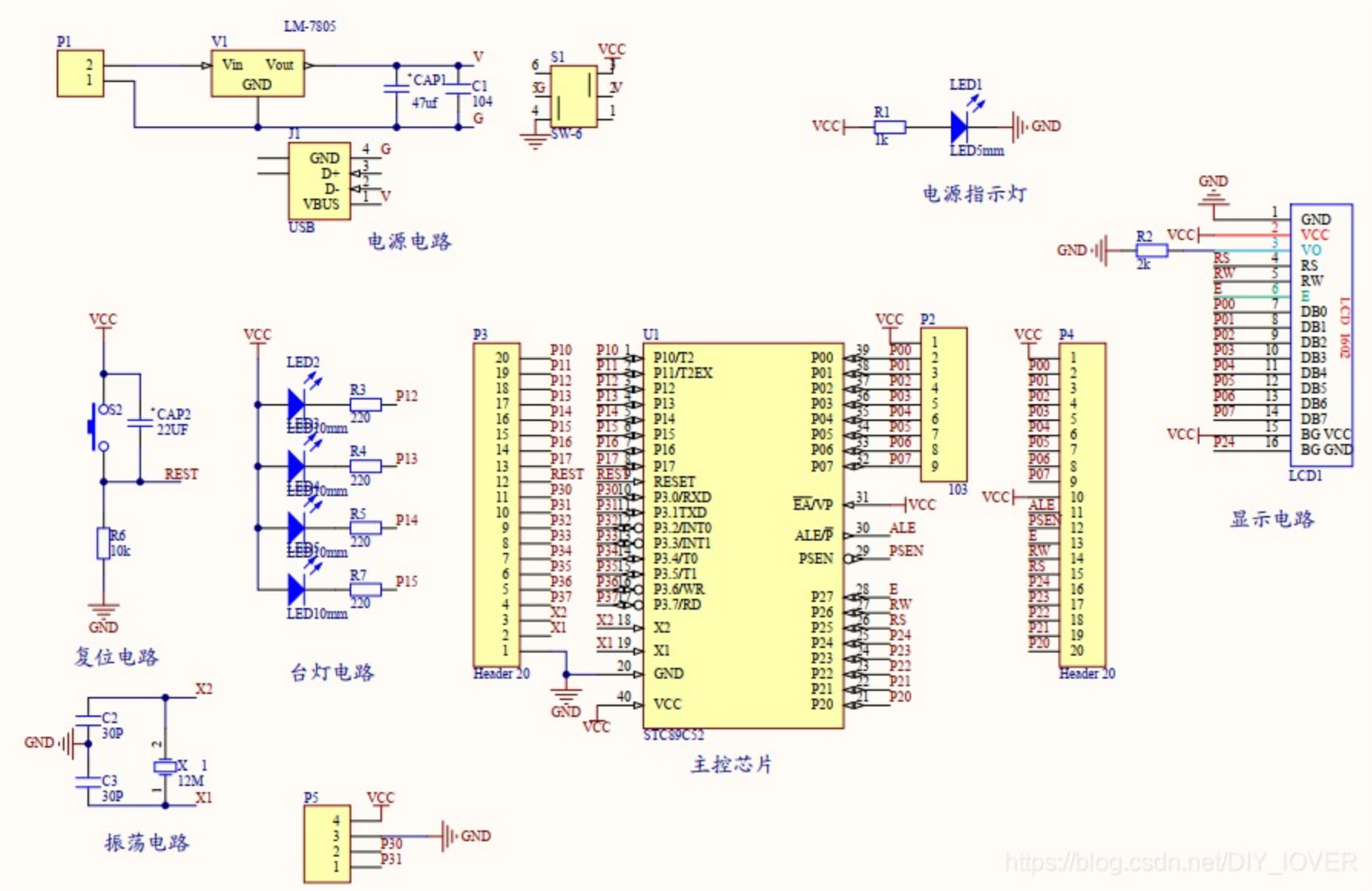

【资源下载】下载地址如下（841）：https://docs.qq.com/doc/DTlRSd01BZXNpRUxl
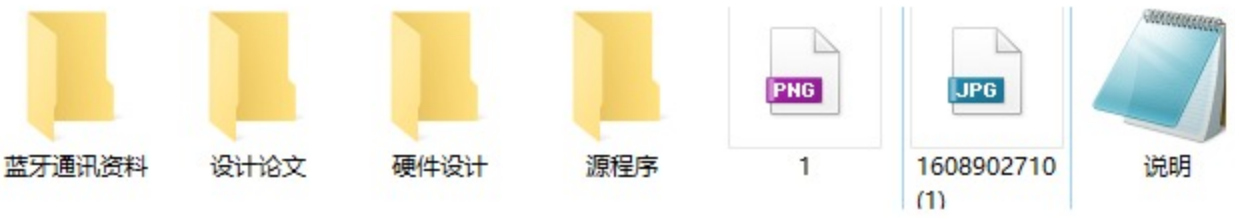
```
#include <reg52.h>
#define uchar unsigned char
#define uint unsigned char

//四个LED灯的接口
///
sbit PWM=P1^2;
sbit PWM1=P1^3;
sbit PWM2=P1^4;
sbit PWM3=P1^5;
//
//LCD1602工作引脚定义
/
sbit RS=P2^5;
sbit RW=P2^6;
sbit EN=P2^7;
sbit le=P2^4;//LCD1602背光使能端
sfr T2MOD = 0xC9; //定时2的工作模式寄存器定义

///定义的全局变量
//
unsigned int t2;
uchar timer1,tmp=1,cycle=0,t,i,yu;
uchar s,m,a,b,c,d,e,f,flag=1,ii,yy=4,biao;
float bian;
///
/1602显示数组   ///
uchar code tab1[]={" Reading Model  "};
uchar code tab2[]={" Lighting Model "};
uchar code tab3[]={" Weaking Model  "};
uchar code tab4[]={" Debug   Model  "};
uchar      tab5[]={" Percent:  00%  "};
uchar       set[]={"Set Time: 00:00 "};
uchar      tab6[]={"ON: 000  OFF:000"};
/
//延时函数///
/
void delay(unsigned int n)
{
   while(--n);
}
/*****************************************************************************
******************************************************************************
lcd1602显示部分函数
*****************************************************************************
*****************************************************************************/
uchar lcd_read()
{
       uchar read;
       RS=0;
       RW=1;
       EN=1;
       delay(1);
       read=P0;
       EN=0;
       delay(1);
       return read;
}

```