采用传感器设计一种气体检测测仪。该检测仪能够对室内的甲醛气体浓度进行检测，以ppm和 mg/m³两种单位显示检测结果并自动对检测数据进行存储，可以查询历史数据，判断当前甲醛含量是否正常

主要技术参数：

1、量程范围：0～10ppm

2、分辨率：0.01 ppm

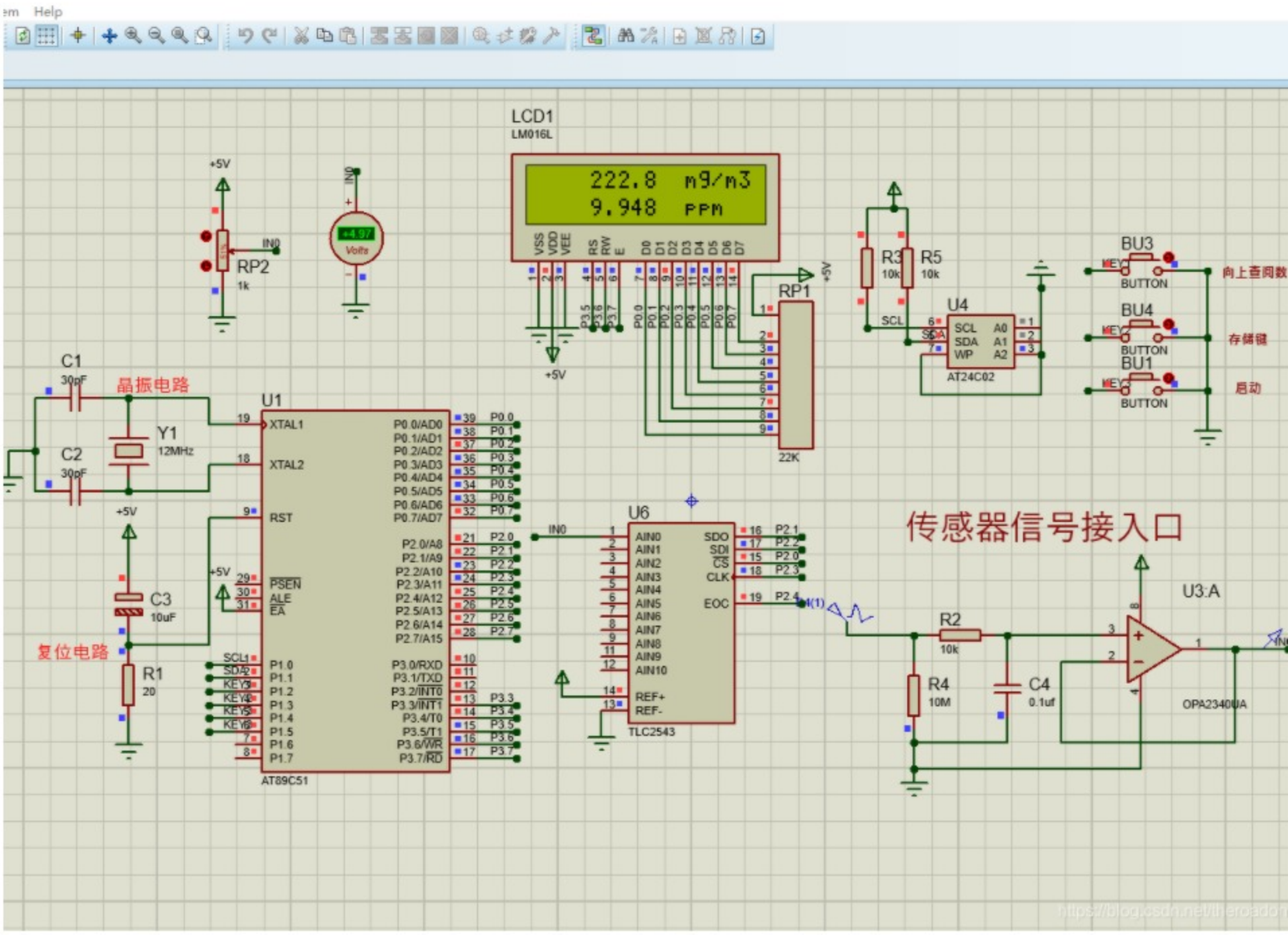


```c
#include<intrins.h>
//#include<reg52.h>
#define TIME0H 0x3C
#define TIME0L 0xB0
#define uchar unsigned char
#define uint unsigned int
/*下面是引脚连接关系*/
sbit AD_EOC   =P2^4;   /*转换完成指示*/
sbit AD_IOCLK =P2^3;         /*时 钟*/
sbit AD_DATIN =P2^2;   /*数据入*/
sbit AD_DATOUT=P2^1;   /*数据出*/
sbit AD_CS    =P2^0;   /*片  选*/
uint ad_result;    /*存各模拟通道的数据*/

sbit KEY1=P1^2;
sbit KEY2=P1^3;
sbit KEY3=P1^4;
unsigned int  Voltage_array[15];
uchar uc_Clock=0;       //定时器0中断计数
bit b_DATransform=0;



  void delay(uint z)
 {
   uint x,y;
    for(x=z;x>0;x--)
```