功能说明：protuse里面本身是没有超声波模块的，而且网上这方面的资料很少，为了方便大家学习超声波模块。将我们以前建的模型分享出来。

1.超声波测距并1602显示

2.ds18b20温度检测并显示

3.按键调整报警距离。

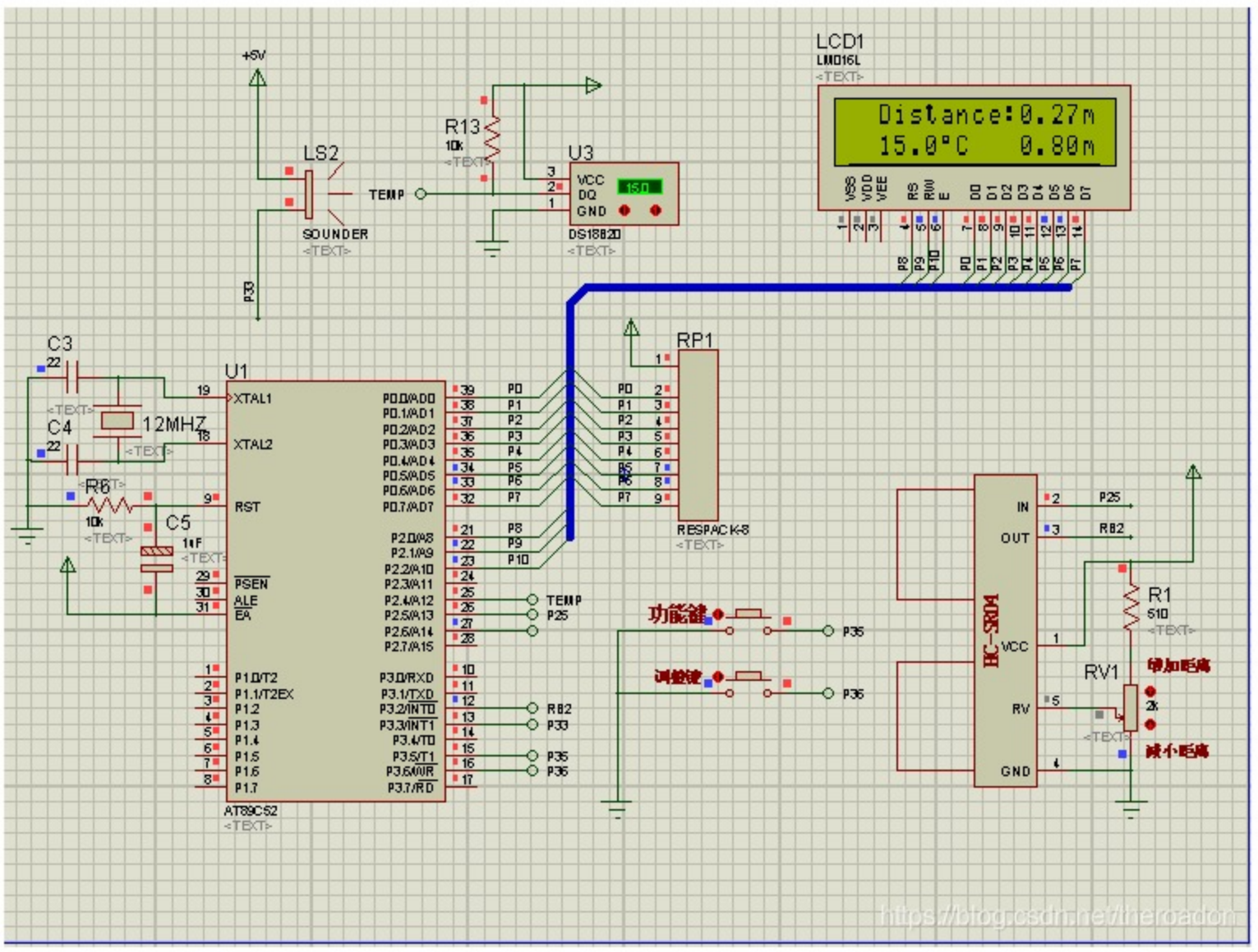


```
sbit k1=P3^5;
sbit k2=P3^6;
sbit csb=P2^5;
sbit csbint=P3^2;
sbit bg=P2^6;
sbit fmq=P3^3;

unsigned char aa[]={' ',' ','D','i','s','t','a','n','c','e',':'};      //Distance

unsigned char bb[11]={' ',' ',' ',' ','.',' ',' ',' ',' ',' ',};
unsigned char cc[]={'A','.','A','A','m'};
unsigned char zf,a1,a2,a3,xs,e,n,m,z;    //zf 温度正负标志位；a1,a2,a3，按键设定程序中定值的米、分米、厘米临时存储变量
                                          //xs，e 用于按键程序中设定位闪动显示的变量；flag,未用，n,是背光控制标志位变量；
unsigned int dz,k,s,j,bgz,k;
int temp;
float temperature,csbc,wdz;
bit wh;

main()
{
    TH0=0;
    TL0=0;
    TMOD=0X11;  //T1,T0为16位定时器
    EA=0;
    bg=0;
    n=0;
    m=0;
    z=0;
    init();
    Init_DS18B20();
    dz=80;
    bb[6]=0xdf;
    bb[7]=0x43;
    e=4;
    cc[0]=dz/100+'0';
```