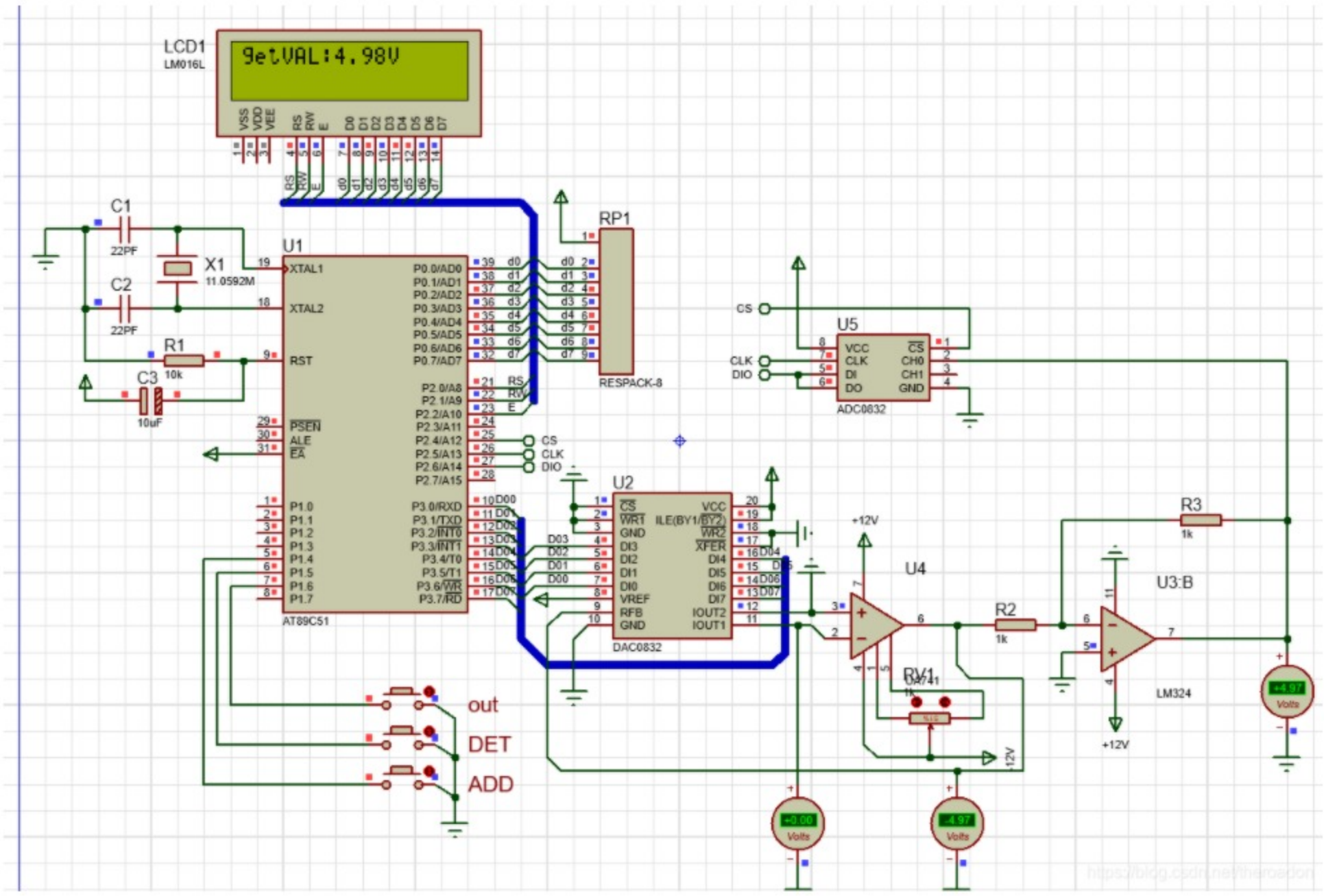


```
sbit V_out = P1^6;

int P3Data = 0;
uchar tansfer_flage = 0;
void key_check(void)
{
      if(V_out==0)       //独立按键检测
        {
              DelayMS(5);
              if(V_out==0)
              {
                      tansfer_flage = 1;  //AD转换标志位 1 AD转换
                        while(!V_out);
                }
        }
      if(V_add==0)        //按键按下，增加P3的输出量       5*5/255大约等于0.1,所以这里的加减量设为5
        {
              DelayMS(5);
              if(V_add==0)
              {
                      P3Data = P3Data+5;
                      if(P3Data>=0xff)
                        {
                             P3Data = 0xff;
                        }
                        while(!V_add);
                }
        }
        if(V_det==0)   //按键按下，减少输出量
        {
```