微机原理-基于8086温度采集系统仿真设计-protues资料仿真，实现温度长安其采集，三位数码管显示实时温度。分享的设计包含仿真，程序，参考报告。

---

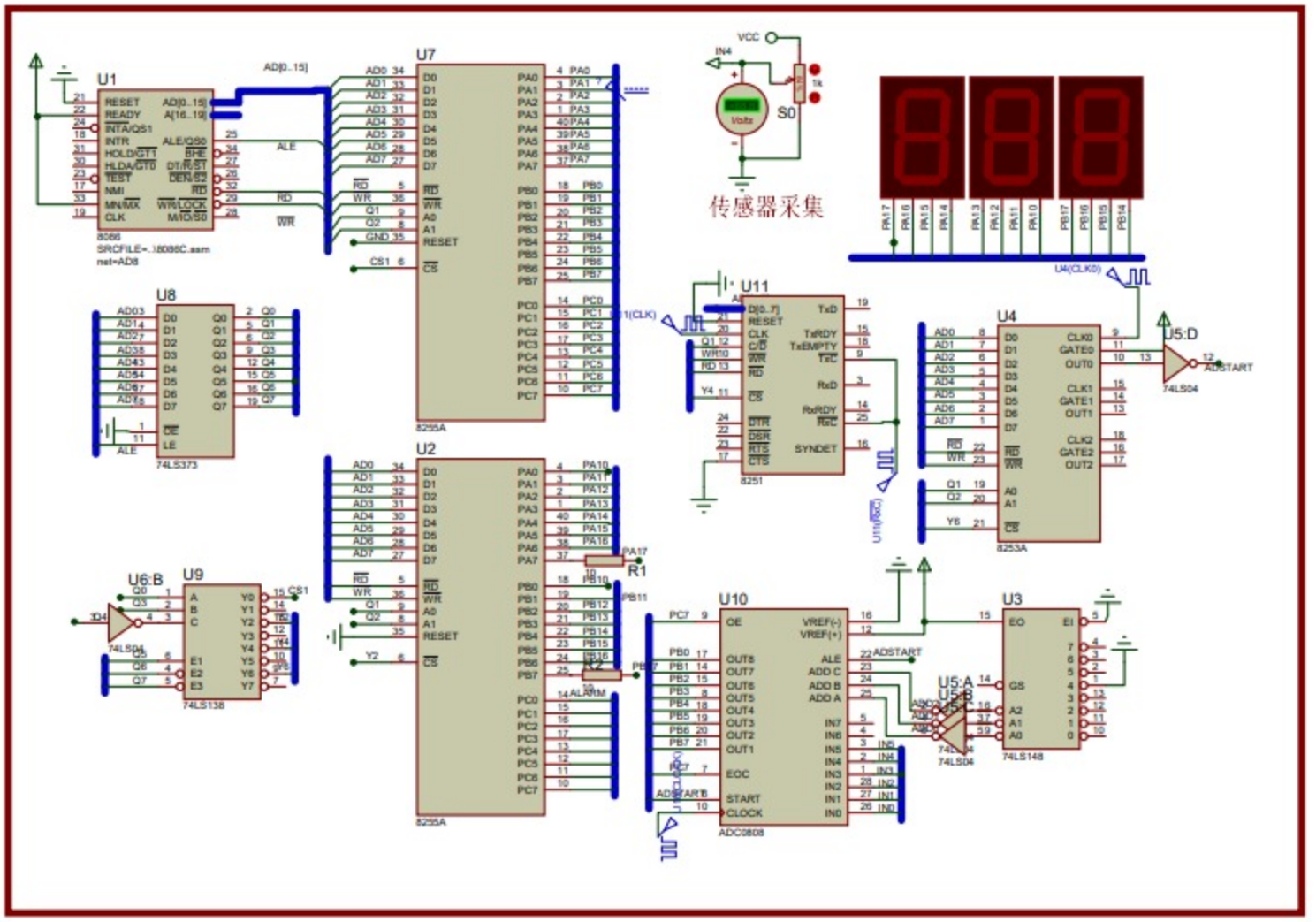


https://blog.csdn.net/weixin_51254112

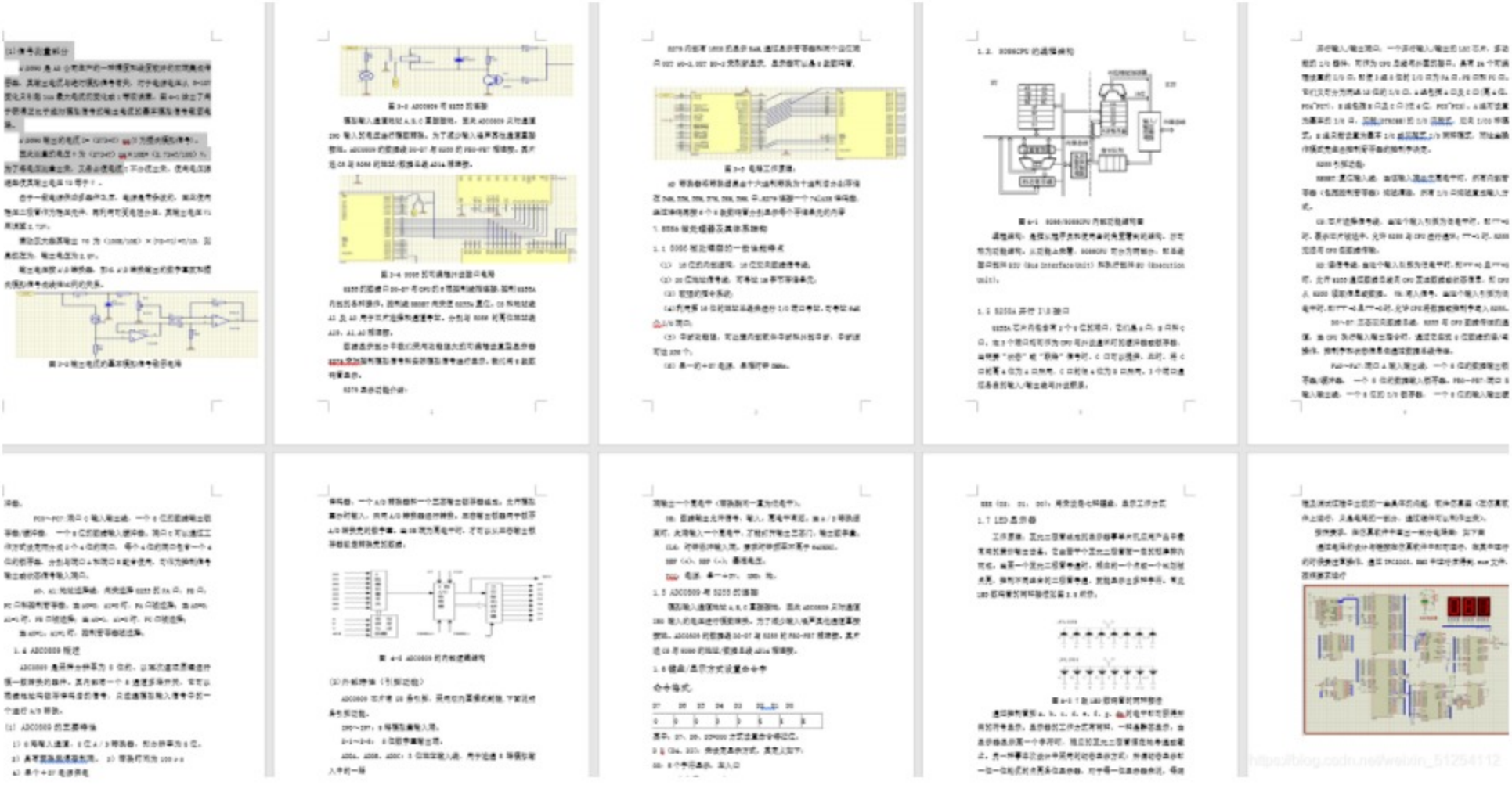

https://blog.csdn.net/weixin_51254112