设计并完成LED七段数码管数字时钟，数字钟显示格式为：HH:MM：SS。要求：具有通过键盘调整时、分、秒的功能。
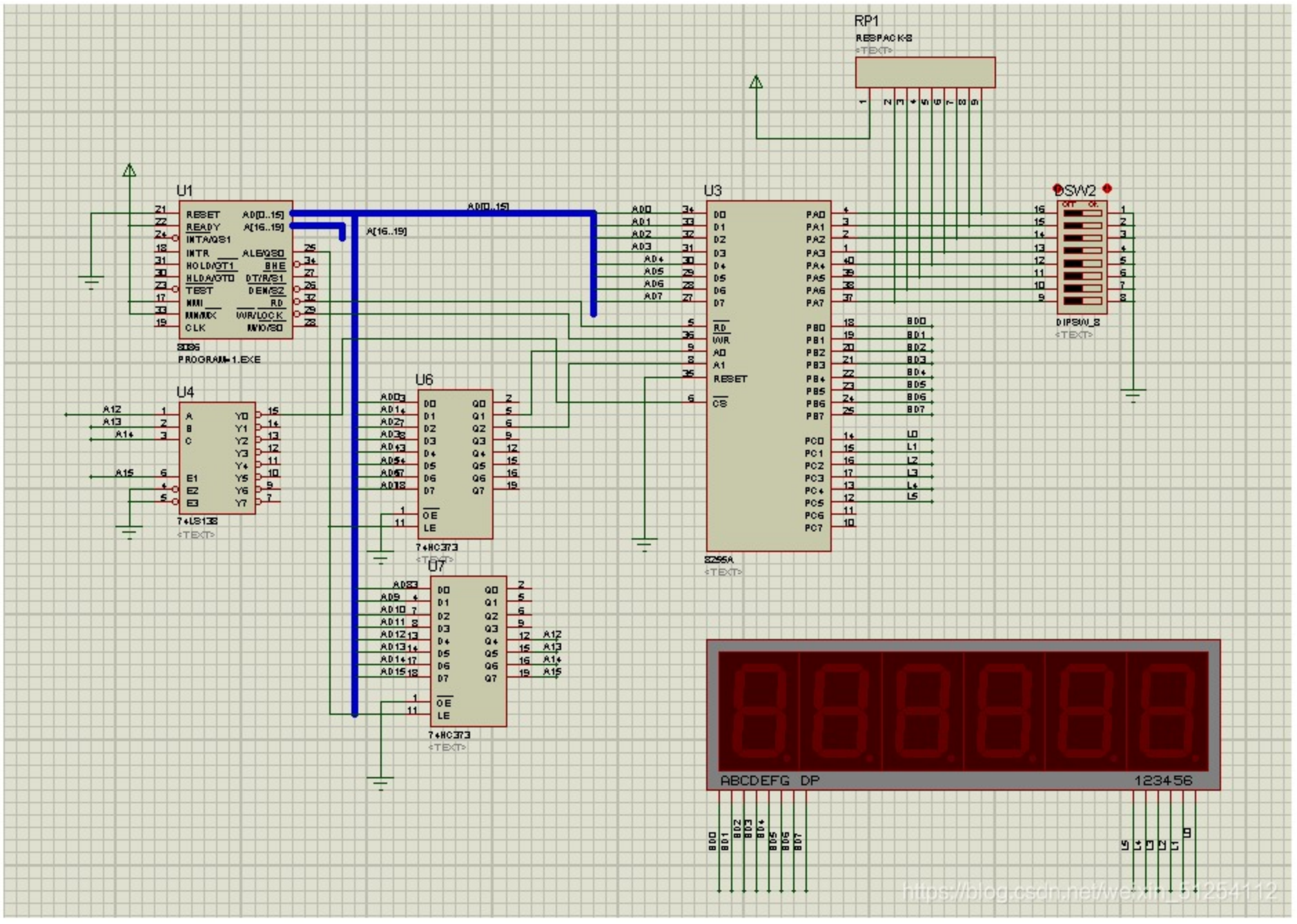
通过课程设计实践，不仅要培养学生事实求是和严肃认真的工作态度，培养学生的实际动手能力，检验学生对本门课学习的情况，更要培养学生在实际的工程设计中查阅资料，撰写设计报告表达设计思想和结果的能力。