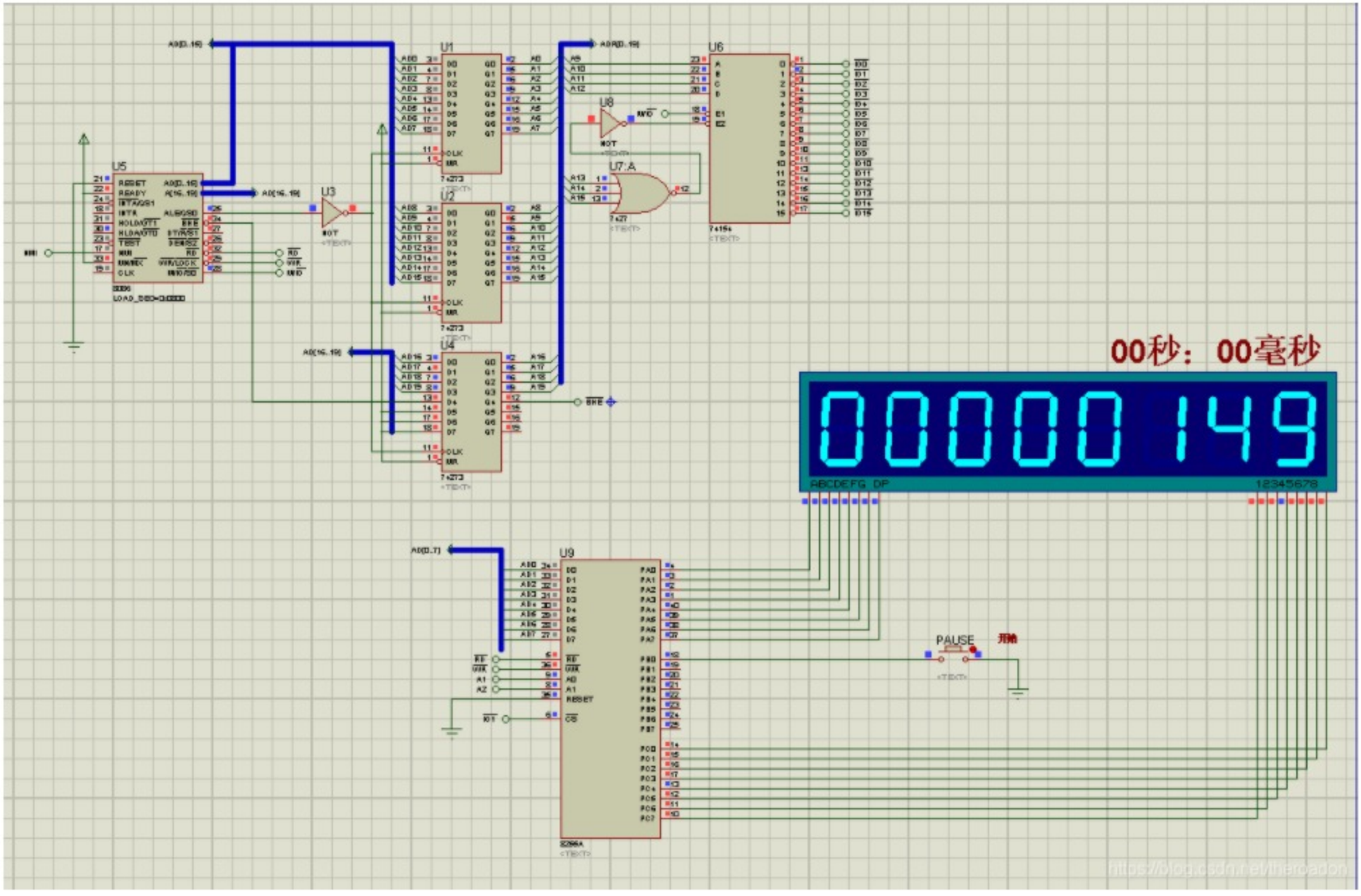设计一个可任意启动/停止的电子秒表，要求用6位LED数码显示，计时单位为1/100秒。利用功能键进行启/停控制。其功能为：上电后计时器清0，当第一次（或奇数次）按下启/停键时开始计数。第2次（或偶数次）按下该键时停止计时，再一次按启/停键时清零后重新开始计时。可用开关控制，也可用按键控制。（开关控制 ☆ ）（按键控制★）