【毕业设计】基于单片机仿指针显示的电子时钟设计，用单片机模拟指针式电子时钟，毕业设计和课程设计课题专用。附带仿真图、C程序，原理图pdf等等资料，非常完善，可通过主页进行下载。

链接：https://pan.baidu.com/s/1bMnNEv0cCAdTZ4xYCa3rtQ
提取码：hj9e
复制这段内容后打开百度网盘手机App，操作更方便哦

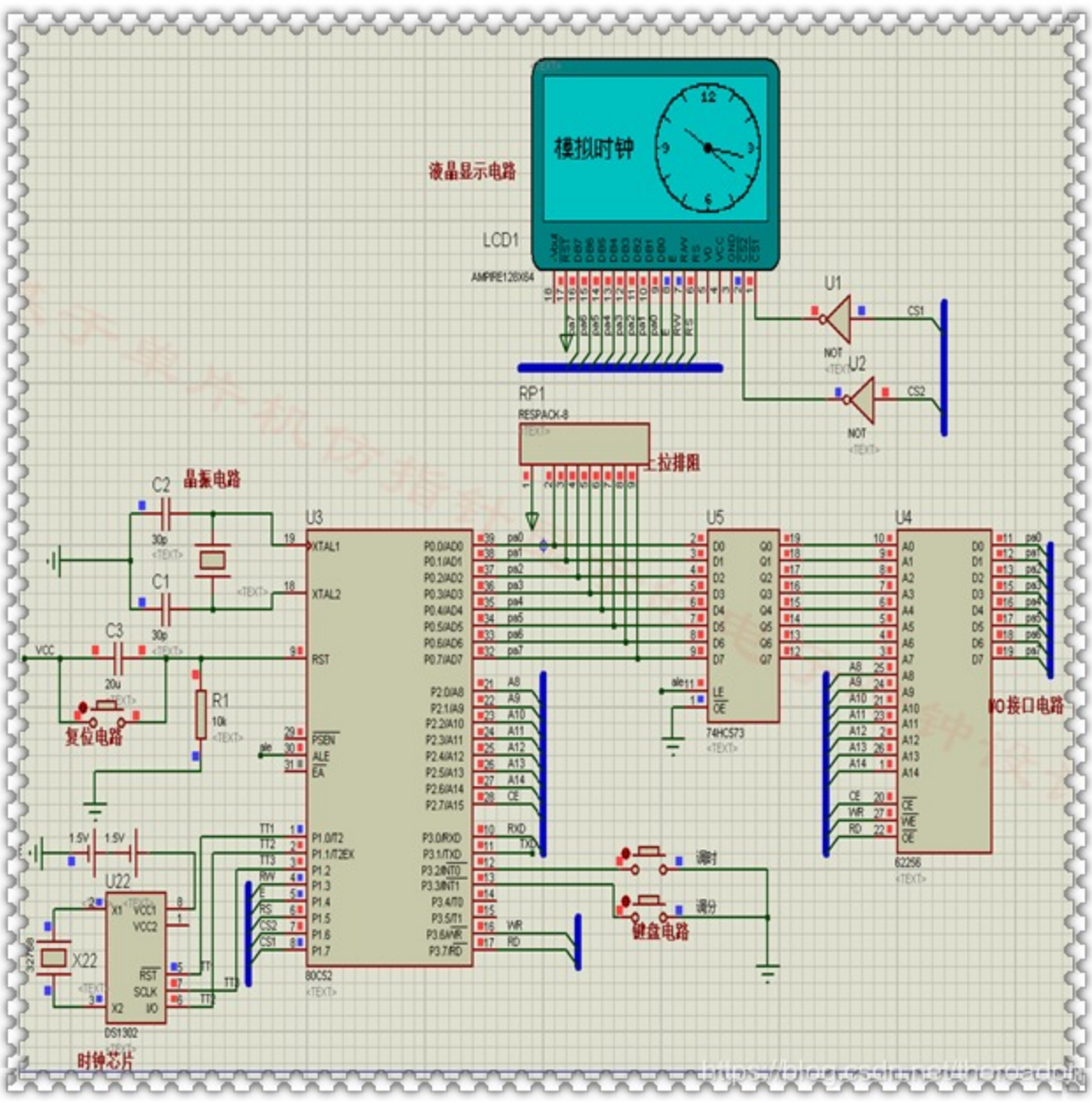

名称

- 参考论文
- 程序（核心文件）
- 仿真（核心文件）
- 1.使用者必读.doc
- 2.protues破解安装教程.doc
- 3.protues如何导入hex（重要）.docx
- 4.用8.0以上版本打开低版本仿真.docx
- 仿真截图.png
- 演示视频.mp4
- 元器件清单.CSV
- 原理图（彩色）.pdf
- 原理图（黑白）.pdf

```c
#include <reg52.H>     /* 库文件 */
#include <intrins.h>
#include <math.h>
#include "lcd12864.h"
void Delay( uint ms );


void TimeDisp( uchar hour, uchar min, uchar sec );


void TimerInit();


sbit    s1      = P3 ^ 2;                                                   /* 引脚定义 */
sbit    s2      = P1 ^ 0;
sbit    s3      = P1 ^ 1;
sbit    key     = P3 ^ 4;

sbit    DS1302_CLK      = P1 ^ 2;                                           /* 实时时钟时钟线引脚 */
sbit    DS1302_IO       = P1 ^ 1;                                           /* 实时时钟数据线引脚 */
sbit    DS1302_RST      = P1 ^ 0;                                           /* 实时时钟复位线引脚 */
sbit    ACC0            = ACC ^ 0;
sbit    ACC7            = ACC ^ 7;
char    hide_sec, hide_min, hide_hour, hide_day, hide_week, hide_month, hide_year;      /* 秒,分,时到日,月,年位闪的计数

uchar week_value[2], count;

/* 时间初始值 */
uchar   hour    = 0;
uchar   min     = 0;
uchar   sec     = 0;


bit refreshflag = 1; /* 显示刷新标志,每一秒送一次显示数据 */


/***********DS1302时钟部分子程序******************/
typedef struct __SYSTEMTIME__
{
        unsigned char   Second;
        unsigned char   Minute;
        unsigned char   Hour;
        unsigned char   Week;
        unsigned char   Day;
        unsigned char   Month;
        unsigned char   Year;
        unsigned char   DateString[11];
        unsigned char   TimeString[9];
}SYSTEMTIME;                    /* 定义的时间类型 */
SYSTEMTIME CurrentTime;


#define AM( X ) X
#define PM( X ) (X + 12)        /* 转成24小时制 */
#define DS1302_SECOND   0x80    /* 时钟芯片的寄存器位置,存放时间 */
#define DS1302_MINUTE   0x82
#define DS1302_HOUR     0x84
#define DS1302_WEEK     0x8A
#define DS1302_DAY      0x86
#define DS1302_MONTH    0x88
#define DS1302_YEAR     0x8C

.....代码篇幅过长省略
```