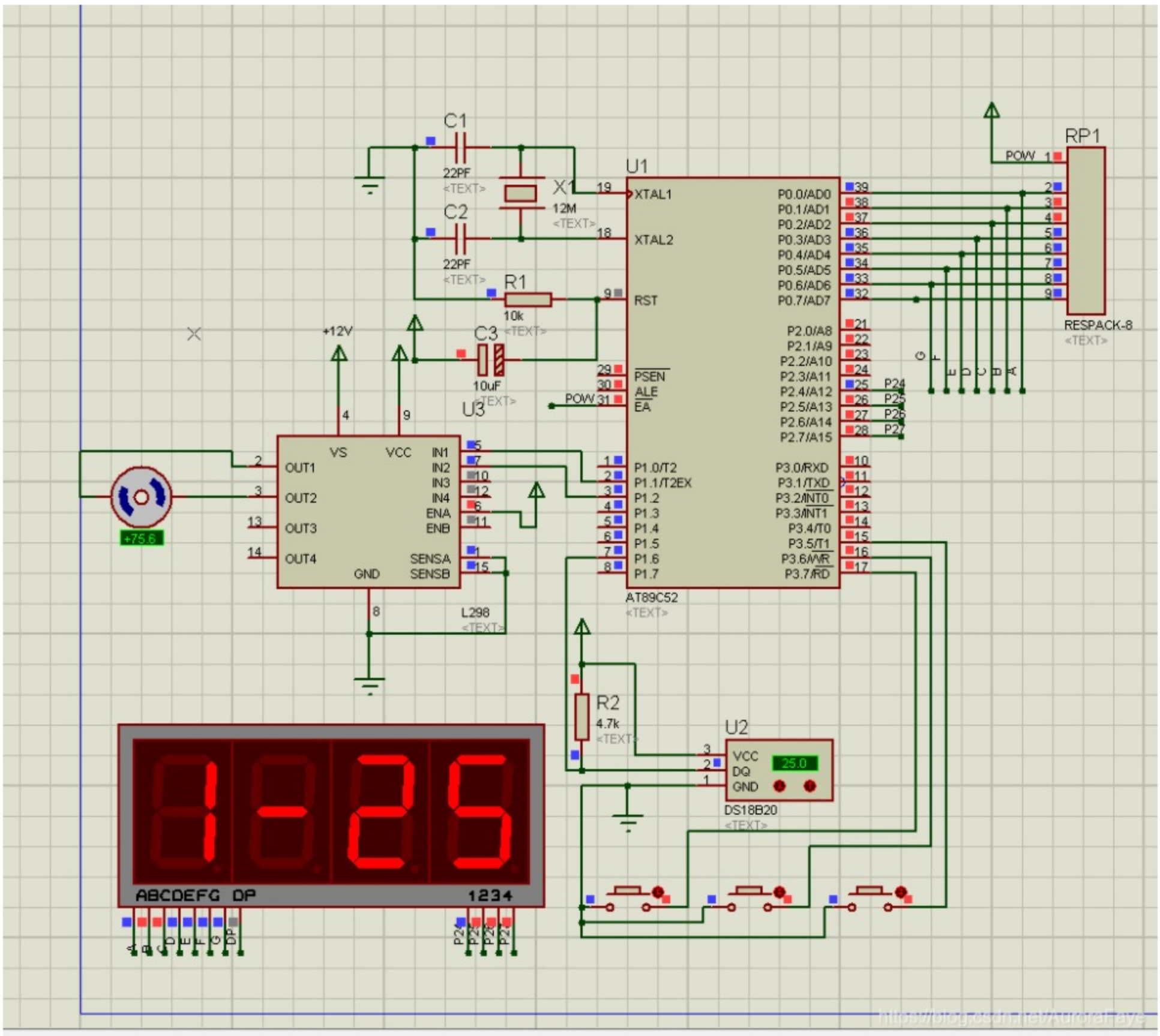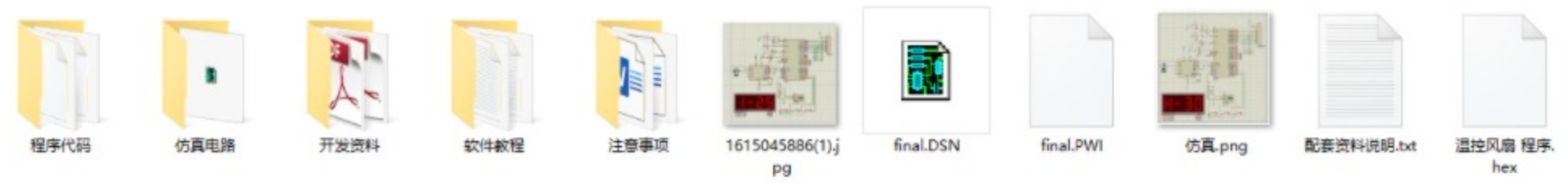```c
#include<reg51.h>
#include<intrins.h>          //包含头文件
#define uchar unsigned char
#define uint unsigned int        //宏定义

sbit DQ=P1^6;//温度传感器接口
//按键接口/
sbit key1=P3^5;//设置温度
sbit key2=P3^6;//温度加
sbit key3=P3^7;//温度减
//
sbit w1=P2^4;
sbit w2=P2^5;
sbit w3=P2^6;
sbit w4=P2^7;              //数码管的四个位
/共阴数码管段选//
uchar table[22]=
{0x3F,0x06,0x5B,0x4F,0x66,
0x6D,0x7D,0x07,0x7F,0x6F,
0x77,0x7C,0x39,0x5E,0x79,0x71,
0x40,0x38,0x76,0x00,0xff,0x37};//'-',L,H,灭,全亮, n   16-21
uint wen_du;                          //温度变量
uint shang,xia; //对比温度暂存变量
uchar dang;//档位显示
uchar flag;
uchar d1,d2,d3;//显示数据暂存变量
void delay(uint ms)     //延时函数，大约延时25us
{
    uchar x;
    for(ms;ms>0;ms--)
        for(x=10;x>0;x--);
}
/***********ds18b20延迟子函数（晶振12MHz ）*******/
void delay_18B20(uint i)
{
    while(i--);
}
/**********ds18b20初始化函数**********************/
void Init_DS18B20()
{
     uchar x=0;
     DQ=1;          //DQ复位
     delay_18B20(8);  //稍微延时
     DQ=0;          //单片机将DQ拉低
     delay_18B20(80); //精确延时 大于 480us
```