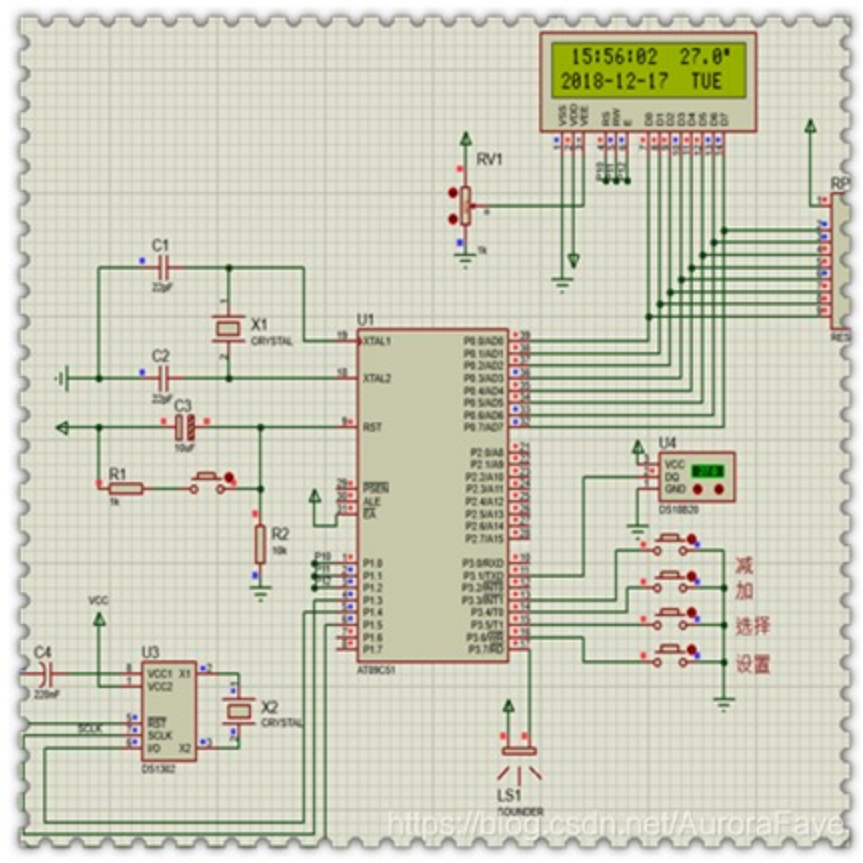

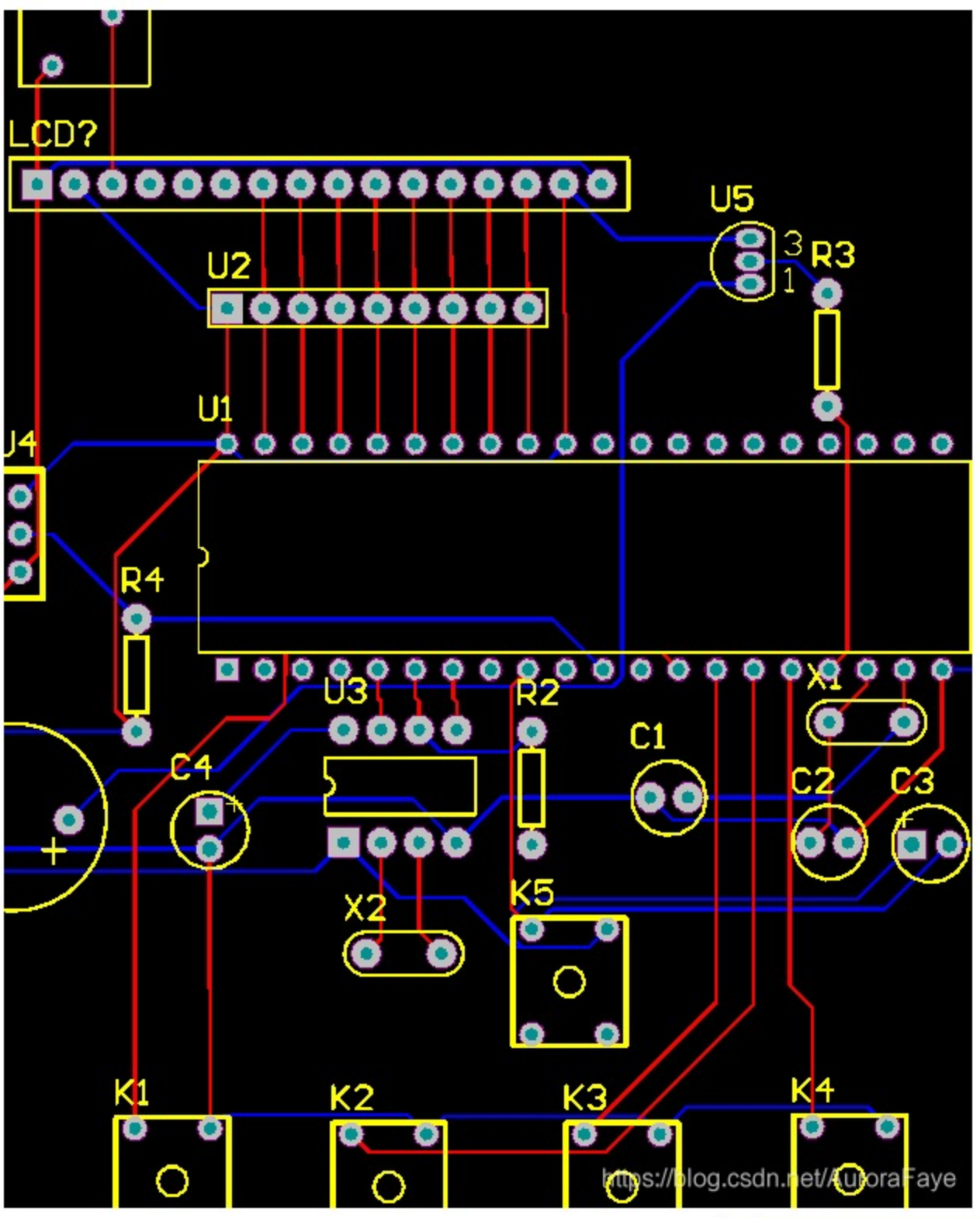

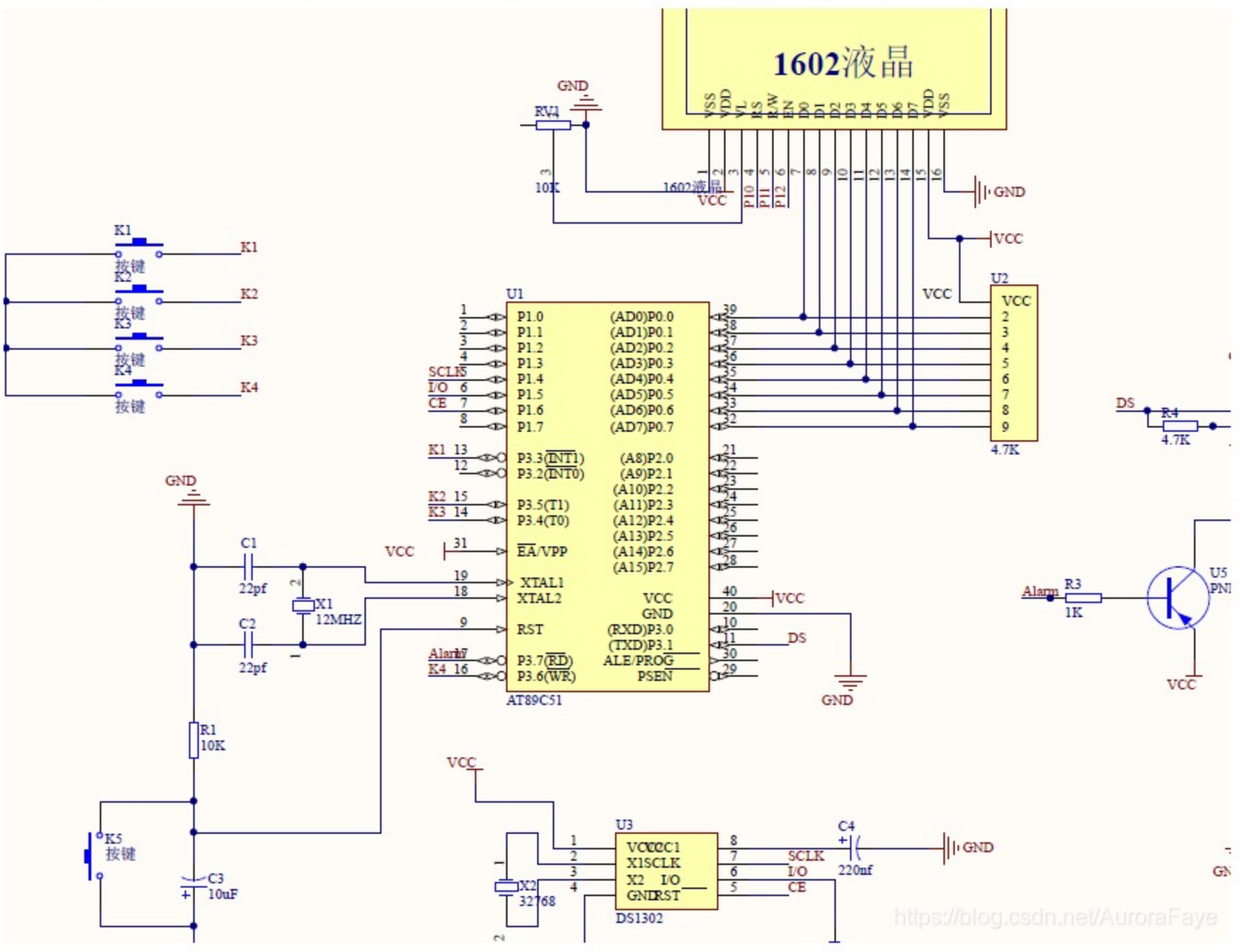


```c
#include <reg52.h>            //调用单片机头文件
#define uchar unsigned char  //无符号字符型 宏定义     变量范围0~255
#define uint  unsigned int   //无符号整型 宏定义  变量范围0~65535
#include "eeprom52.h"
#include "nongli.h"
#include "intrins.h"

bit flag_200ms ;
bit flag_100ms ;
sbit beep = P3^7;     //蜂鸣器定义
bit flag_beep_en;
uint clock_value;     //用作闹钟用的

sbit dq   = P3^1;     //18b20 IO口的定义


uint temperature ;    //温度变量
uchar flag_nl;        //农历 阳历显示标志位


uchar menu_1,menu_2;



uchar key_time,flag_value;       //用做连加的中间变量
bit key_500ms  ;
uchar n_nian,n_yue,n_ri;         //农历显示的函数



#include "ds1302.h"
#include "lcd1602.h"

```

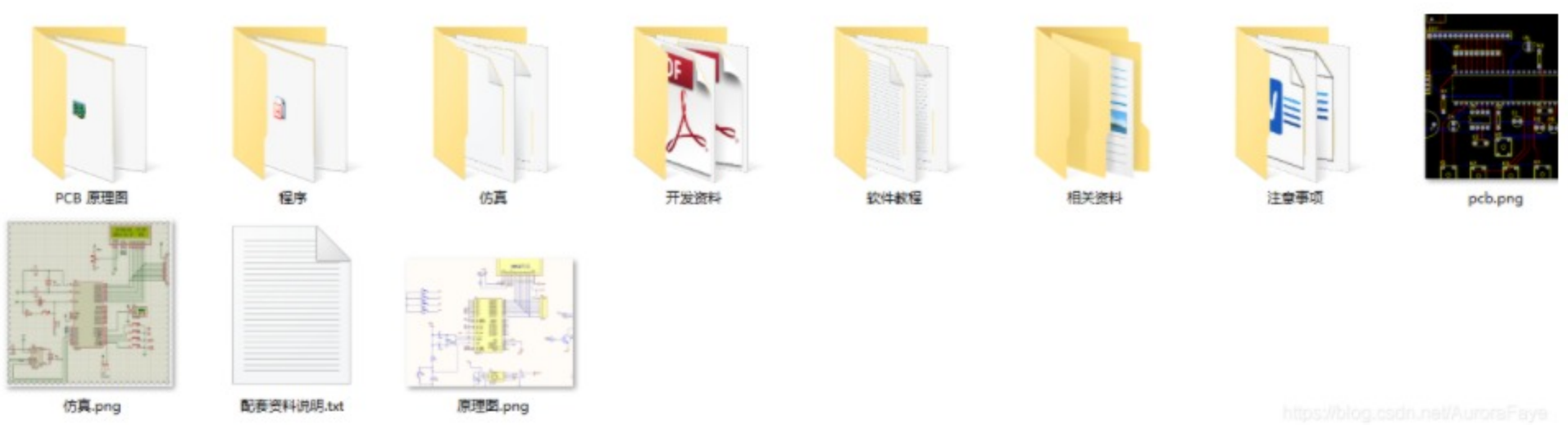

https://blog.csdn.net/AuroraFaye