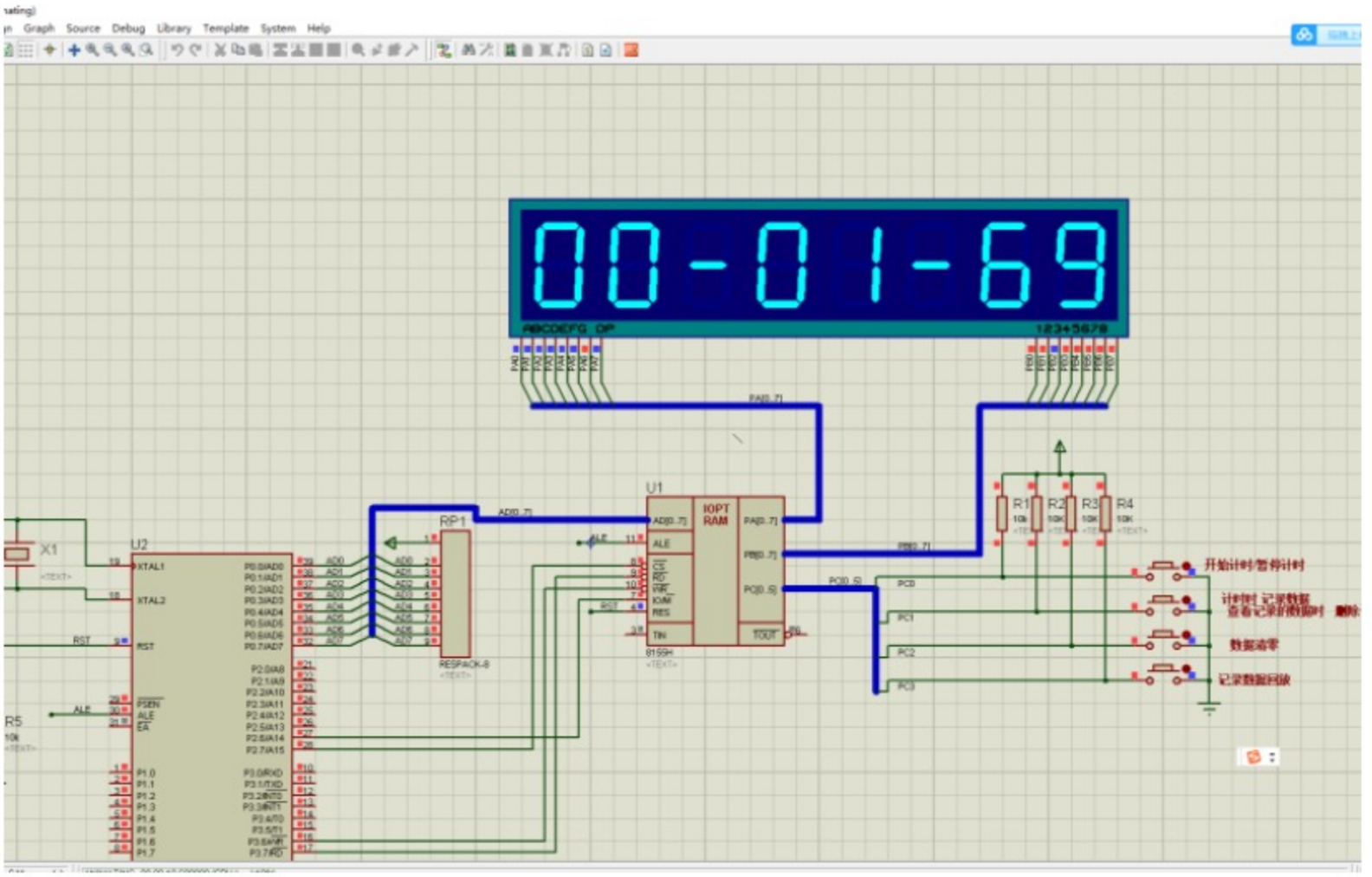

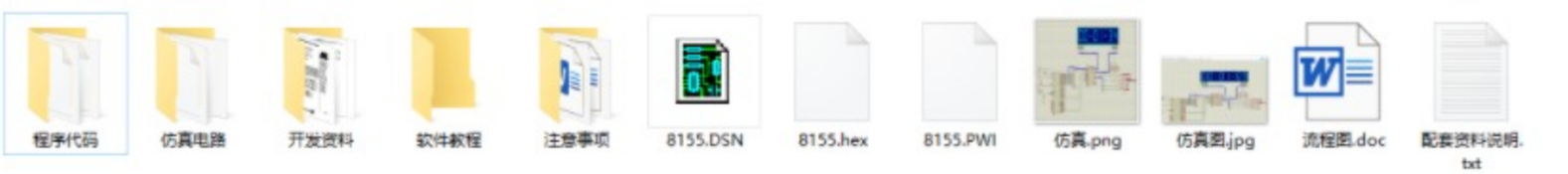
```c
/**********************基于8155的8LED显示电子表设计**********************************************/
#include<reg52.h>
#include<absacc.h>

/*****************************************宏定义*****************************************************/
#define uint unsigned int
#define uchar unsigned char

/****************************************定义8155地址*************************************************/
#define COM8155  XBYTE[0X7FF8]        //8155的命令口
#define PA8155   XBYTE[0X7FF9]        //8155的PA
#define PB8155   XBYTE[0X7FFA]        //8155的PB
#define PC8155   XBYTE[0X7FFB]        //8155的PC

/****************************************定义数码管显示的码值*************************************/
uchar code du_code[]={0x3F,0x06,0x5B,0x4F,0x66,0x6D,0x7D,0x07,0x7F,0x6F};    //8段共阴极数码管显示码值
uchar  dis_buf[]={0x3f,0x3f,0x40,0x3f,0x3f,0x40,0x3f,0x3f};                //数码管显示缓存，格式为MM-NN-SS
uchar code bit_code[]={0xfe,0xfd,0xfb,0xf7,0xef,0xdf,0xbf,0x7f};           //数码管显示的位值

/****************************************定义系统变量*****************************************************/
bit flag=0;                                                  //计时状态标志位
bit flag1=0,flag2=0,flag3=0,flag4=0;                         //按键状态标志位
uchar num,second,minute,hour;                                  //秒表变量
uchar count=0,count1=0;                                      //计数器变量
```