密码锁在初始化之后在代码中设置了一个初始密码。当输入密码时，系统会自动判断密码的位数，当密码达到4位的时候自动与初始密码相比对。一旦密码输入正确，则执行开锁程序，即点亮绿色LED灯。如果密码输入错误，则执行闭锁程序，即点亮红色LED灯。

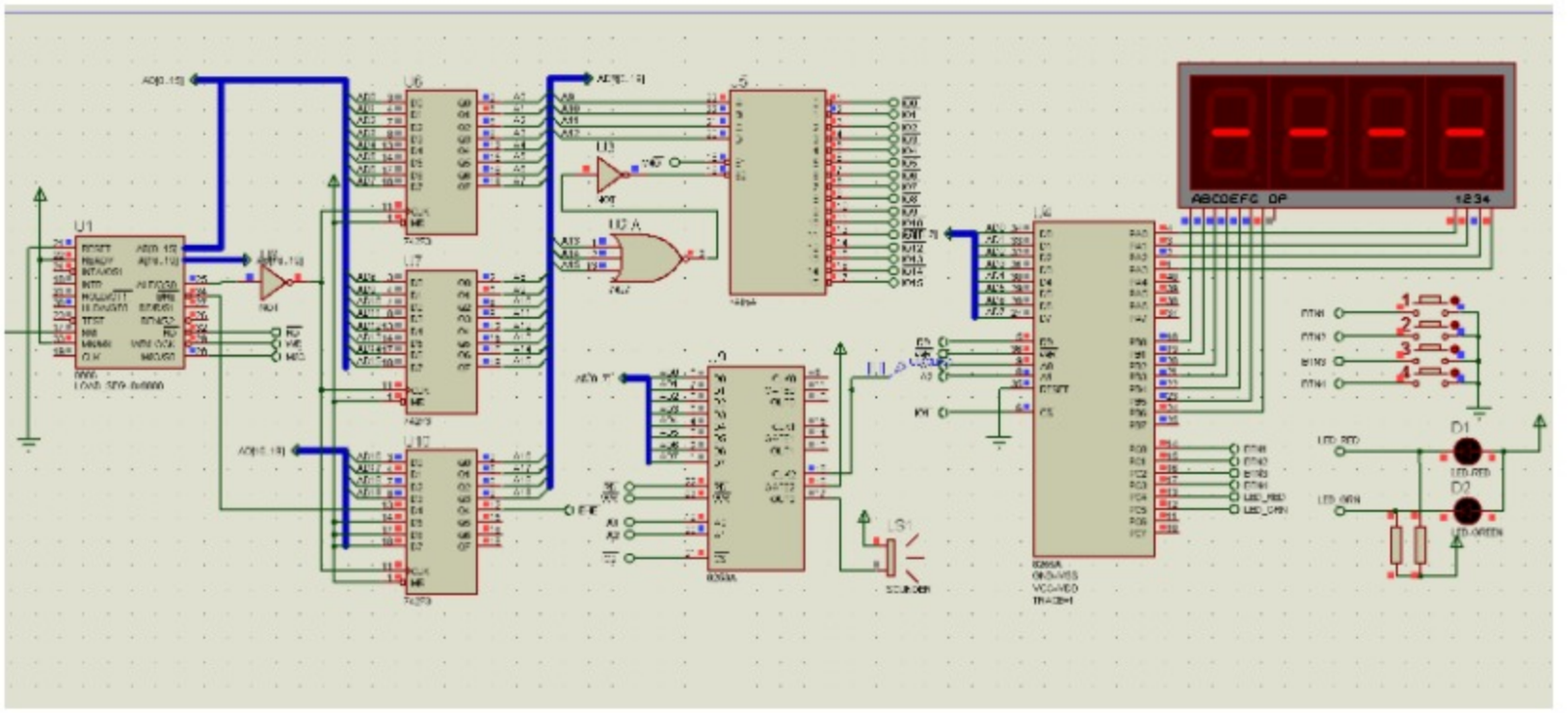


```
IOY0          EQU   0200H          ;8255片选端口始地址
MY8255_A      EQU   IOY0+00H*2     ;8255的A口地址
MY8255_B      EQU   IOY0+01H*2     ;8255的B口地址
MY8255_C      EQU   IOY0+02H*2     ;8255的C口地址
MY8255_MODE   EQU   IOY0+03H*2     ;8255的控制寄存器地址
IOY1            EQU   0400H        ;8253片选端口始地址
MY8253_COUNT0   EQU   IOY1+00H*2   ;8253计数器0端口地址
MY8253_COUNT1   EQU   IOY1+01H*2   ;8253计数器1端口地址
MY8253_COUNT2   EQU   IOY1+02H*2   ;8253计数器2端口地址
MY8253_MODE     EQU   IOY1+03H*2   ;8253控制寄存器端口地址

DATA   SEGMENT
DTABLE DB   3FH,06H,5BH,4FH,66H,6DH,7DH,07H,7FH,6FH,77H,3FH,39H,5EH,79H,71H,00H,40H
;键值表，0～F对应的7段数码管的段位值
;DTABLE[11]=3FH对应键值11，显示"0"
;DTABLE[16]=00H，数码管熄灭
;DATABLE[17]=04H，显示数码管"-"
STRING DB   01H,02H,03H,04H    ;初始密码，密码内存空间
DATA   ENDS

STACK1 SEGMENT STACK
        DW 256 DUP(?)
STACK1 ENDS
```