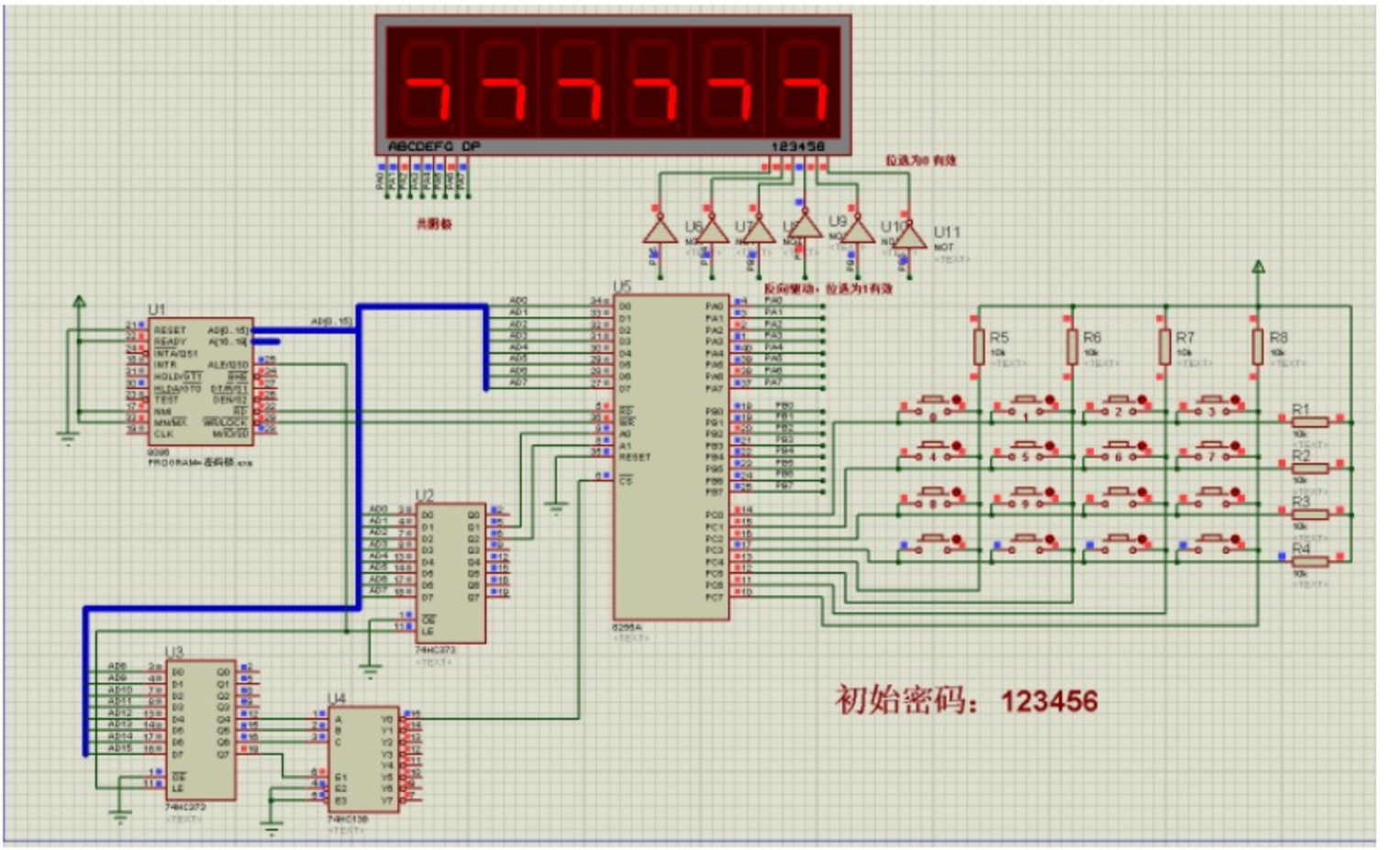


```
STACK SEGMENT STACK
STP DW 100 DUP(?) ; 预先定义的堆栈深度
STACK ENDS
CODE    SEGMENT 'CODE'
ASSUME CS:CODE,DS:DATA,SS:STACK
IOCON EQU 8006H ;8255配置端口
IOA     EQU 8000H
IOB     EQU 8002H
IOC     EQU 8004H

START:   MOV AX, DATA
         MOV DS, AX
         LEA DI,PWDIS ;获取段码数组
         LEA SI,PWDIS ;获取显示数组
         MOV AL,88H  ;配置8255
         MOV DX,IOCON
         OUT DX,AL
         MOV CH,0;
MAINLOOP:
        CALL KEYSCAN;按键扫描
        CALL PWCHECK;密码检测
        CALL DISPLAY;数码管显示
        JMP MAINLOOP
;按键扫描
KEYSCAN PROC NEAR
```

布局二

布局一

开发资料

软件教程

注意事项

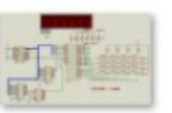
仿真图 (1).png

仿真图 (2).png

配套资料说明.txt