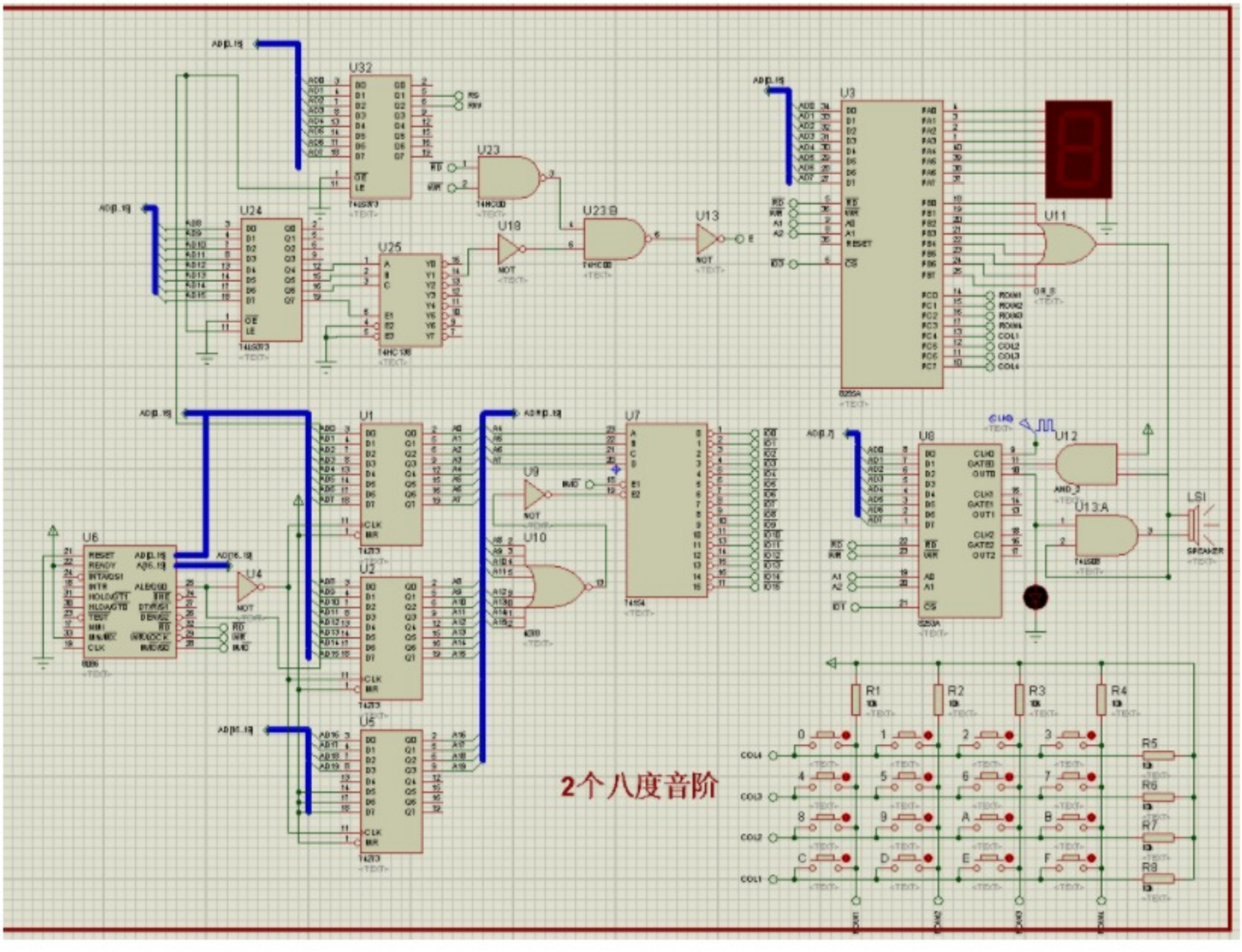


```
;译码端口
IO0 EQU 00h
IO1 EQU 10h
IO2 EQU 20h
IO3 EQU 30h
IO4 EQU 40h
IO5 EQU 50h

;LCD  端口
LCD_CMD_WR  EQU 9000H
LCD_DATA_WR EQU 9002H

DATA    SEGMENT
    OUTBUFF DB 0,0,0,0,0,0,0,0,0,0
    str2 db  ' ',' ',' ',' ','0','0'
    segdata db 3fh,06h,5bh,4fh,66h,6dh,7dh,07h,7fh,6fh,77h,7ch,39h,5eh,79h,71h
DATA    ENDS

code    segment  ;定义代码段
    assume cs:code,ds:DATA

start:  mov ax,DATA ;建立DS段地址
    mov ds,ax
;;;;;;;;;;;;; ;LCD初始化
;;;;;;;;;;;;;;LMO32L初始化;;;;;;;;;;;;;;;;;;;;;;
    IN  AX,DX
```