点阵显示屏是由可亮可暗的许多小单元（灯或其它结构，只要在色彩上有所区别即可）排成阵列（一般为矩形，其它形状也有但并不常见）来显示文字或图形内容的显示装置。它可以用来显示机器运行状态、时钟、铁路发车指示等许多无需高分辨率的简单信息。

通常这种显示器由称为点阵控制器的电路控制。点阵控制器按照所需的显示内容打开或关闭阵列里的单元，使得文字或图形可以显示出来。

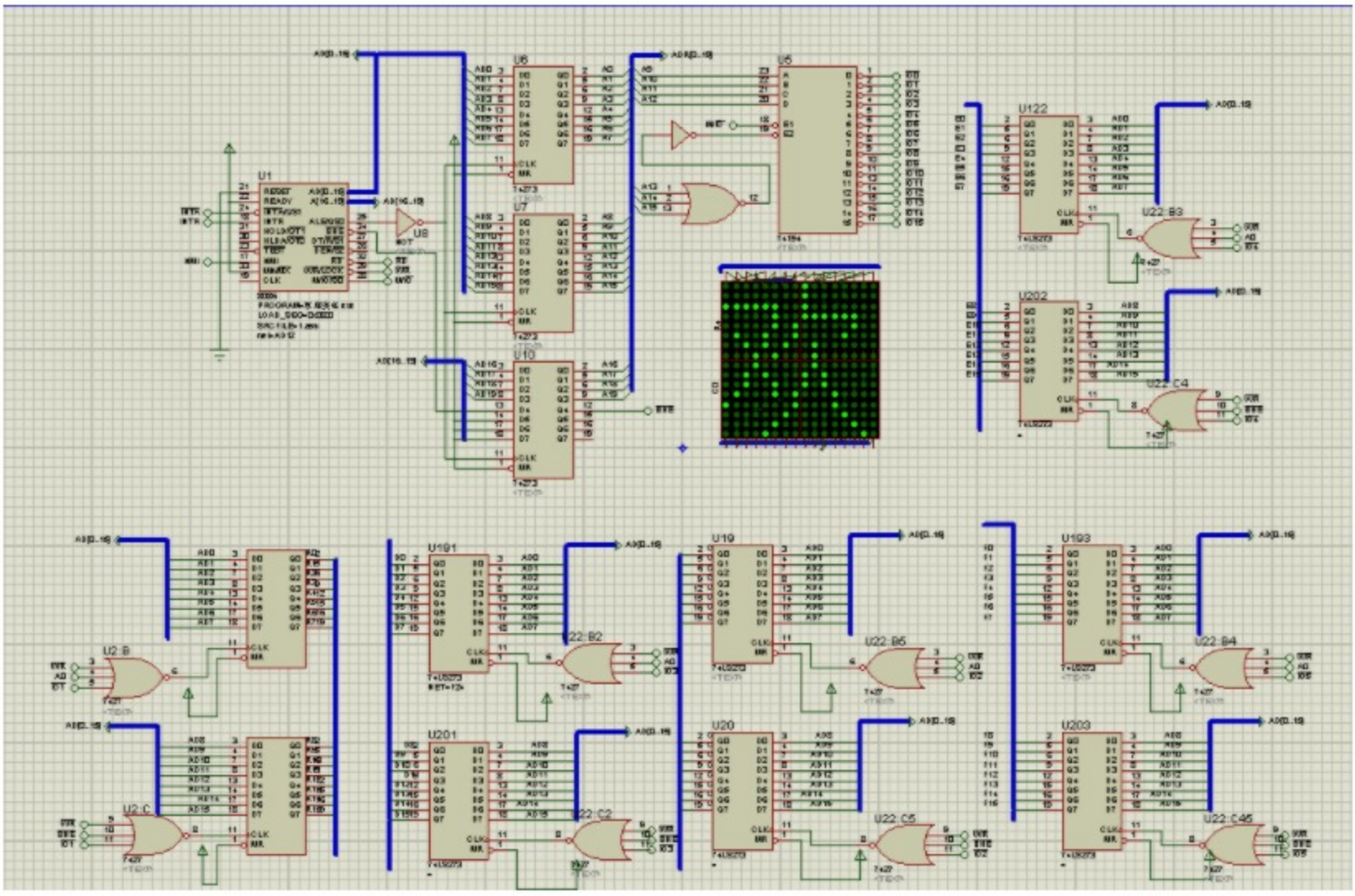

```
col_adress_d    equ 0600h
col_adress_e    equ 0800h
col_adress_f    equ 0a00h
.8086
.stack
.code
.startup
start : mov m,offset tab
        mov count,10
next0:  mov di,0001h
next1:  mov cx,16
        mov si,m
next2:  mov dx,col_adress  ;列地址
        mov ax,0000h
        out dx,ax          ;禁止列显示
        mov dx,row_adress  ;加载行地址
        mov ax,[si]        ;显示数据赋给 行输出
        out dx,ax
        mov dx,col_adress  ;加载列地址
        mov ax,di          ;选中第一列显示数据
        out dx,ax          ;选中列显示数据
        call delay2        ;延时
        rol di,1           ;右移一位
        add si,2           ;字模指针加2
        loop next2         ;循环执行next2 直道将count从16减小至0 cx
        mov dx,col_adress  ;列地址
        mov ax,0000h
        out dx,ax          ;禁止列显示
        mov di,0001h       ;将初始di置为第一列
```