方式1 :又称可编程单稳态工作方式。功能是在GATE 信号的上升沿作用下,输出端OUT 产生一个负脉冲信号,负脉冲的宽度可由定时器的计数初值和时钟频率编程确定。

方式2 :又称频率发生器工作方式。当程序将工作方式控制字写入控制字寄存器时,计数器的输出端OUT立即变为高电平。在写入计数初值后,计数器对输入时钟CLK计数。在计数过程中OUT 保持不变,直到计数器从初值减为1时,输出OUT 将变低,再经过一个CLK周期,OUT 恢复为高电平,并按已设定的计数初值重新开始计数。在需要产生某个脉冲信号或将某一个较高频率的脉冲信号分频为较低频率时,可使用8253 的方式2。
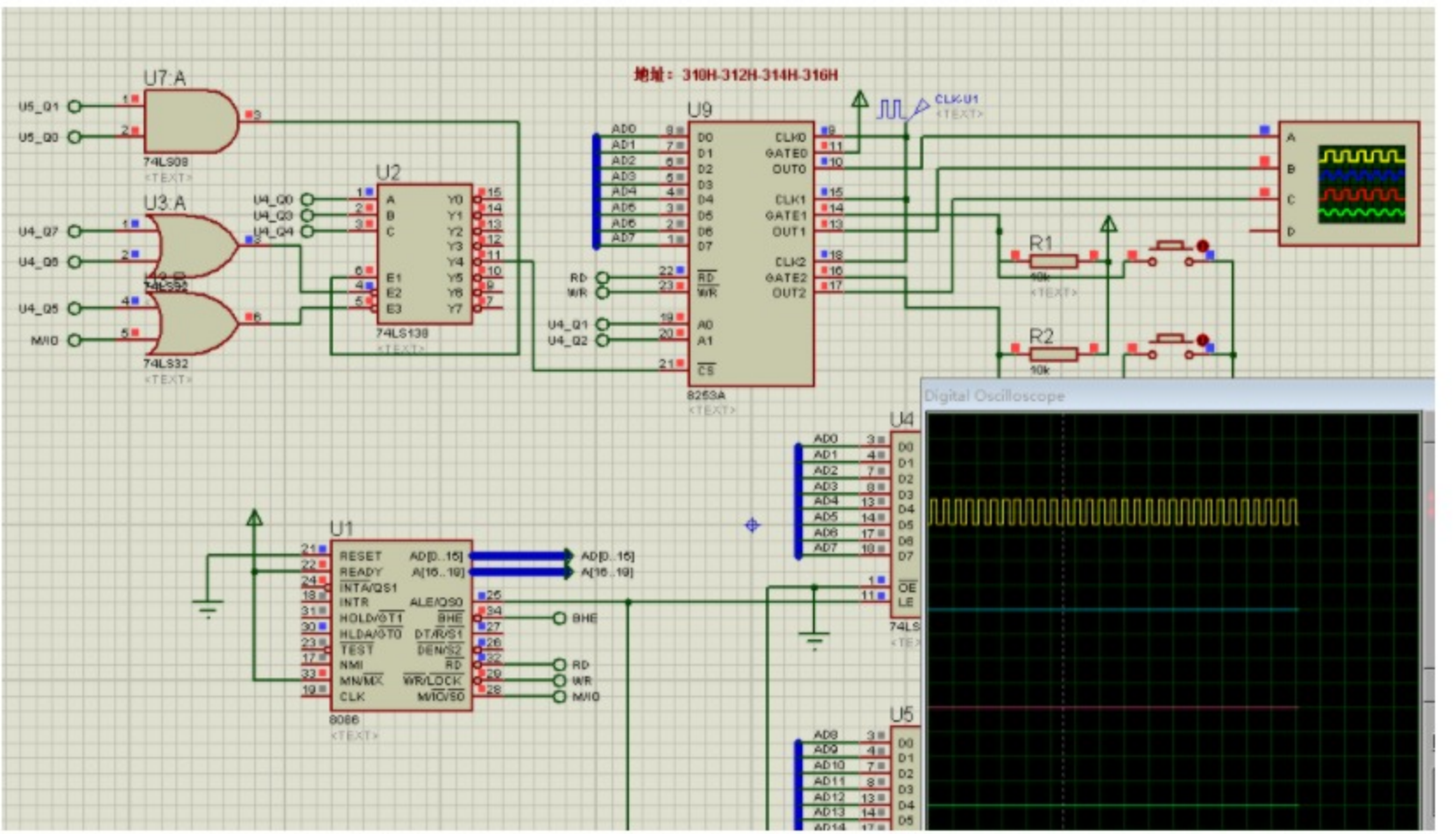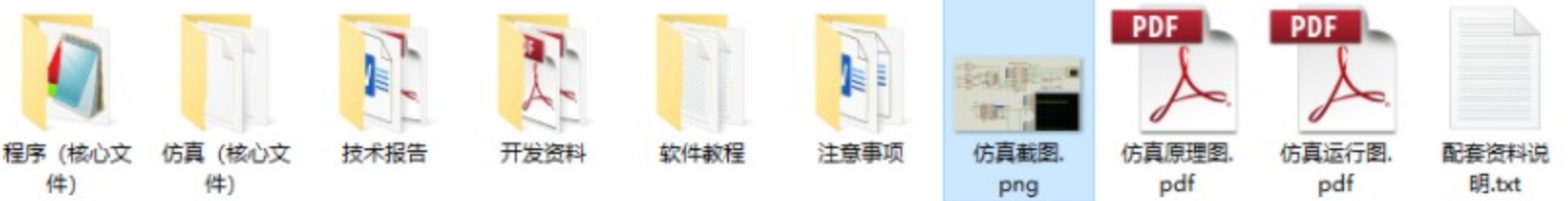
方式3 :又称方波发生器工作方式。方式3 的工作类似于方式2 ,不同之处是方式3 的输出OUT是方波。