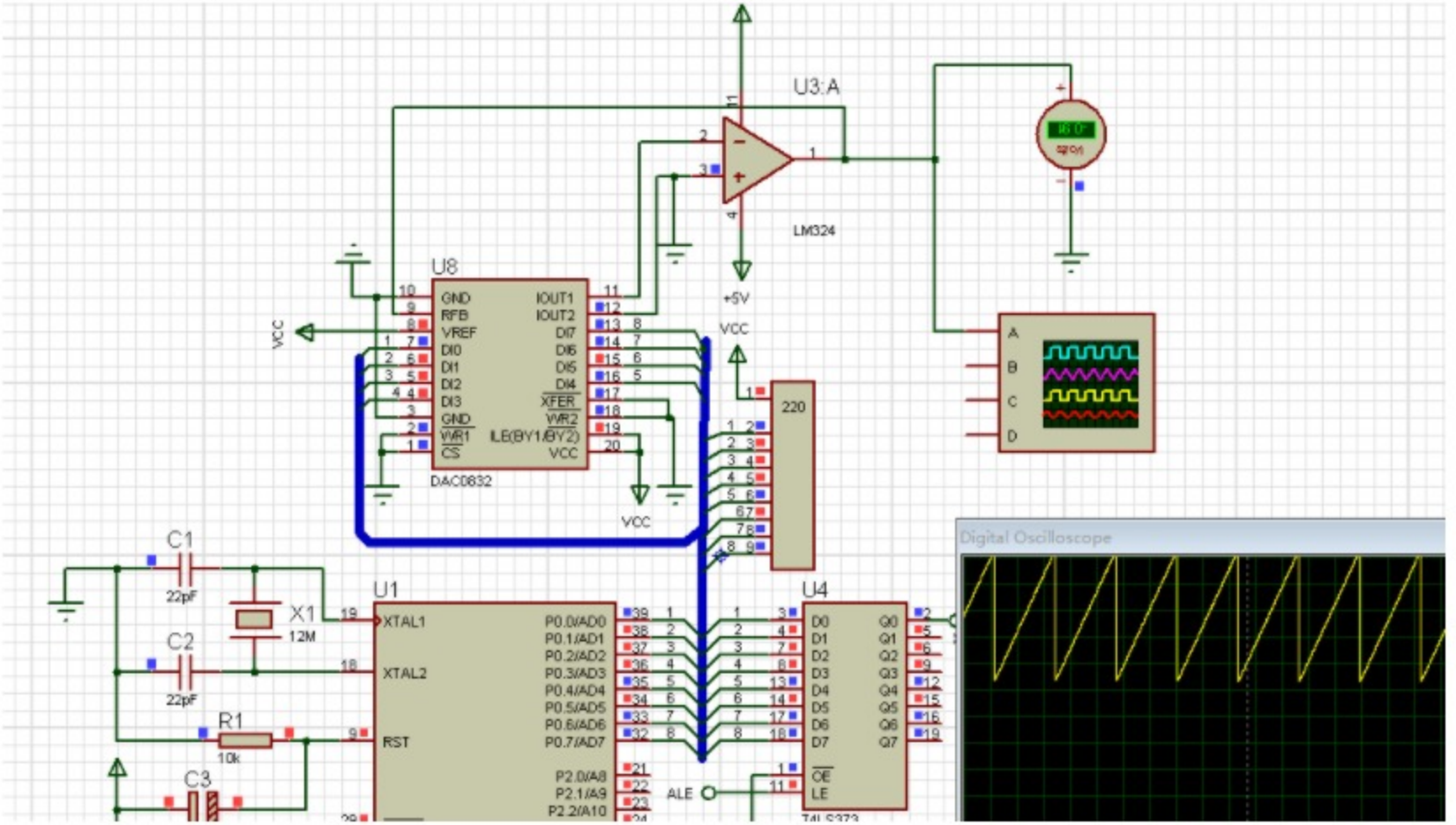
U3:A
LM324
U8
DAC0832
GND
RFB
VREF
DI0
DI1
DI2
DI3
GND
WR1
CS
IOUT1
IOUT2
DI7
DI6
DI5
DI4
XFER
WR2
ILE(BY1/BY2)
VCC
+5V
VCC
220
A
B
C
D
Digital Oscilloscope
C1
22pF
C2
22pF
X1
12M
R1
10k
C3
U1
XTAL1
XTAL2
RST
P0.0/AD0
P0.1/AD1
P0.2/AD2
P0.3/AD3
P0.4/AD4
P0.5/AD5
P0.6/AD6
P0.7/AD7
P2.0/A8
P2.1/A9
P2.2/A10
ALE
U4
D0
D1
D2
D3
D4
D5
D6
D7
Q0
Q1
Q2
Q3
Q4
Q5
Q6
Q7
OE
LE
74LS373

code
开发资料
软件教程
注意事项
Last Loaded 用 DAC0832
Last Loaded 用 DAC0832
仿真.png
配套资料说明.txt
用 DAC0832 生成锯齿
用 DAC0832 生成锯齿
用 DAC0832 生成锯齿波
元器件清单.CSV