	左转灯	右转灯	车头灯	车尾灯
左转	闪烁			
右转		闪烁		
刹车				亮
紧急	闪烁	闪烁	闪烁	闪烁
天暗了			亮到一定的阈值	

https://blog.csdn.net/DIY_IOVER

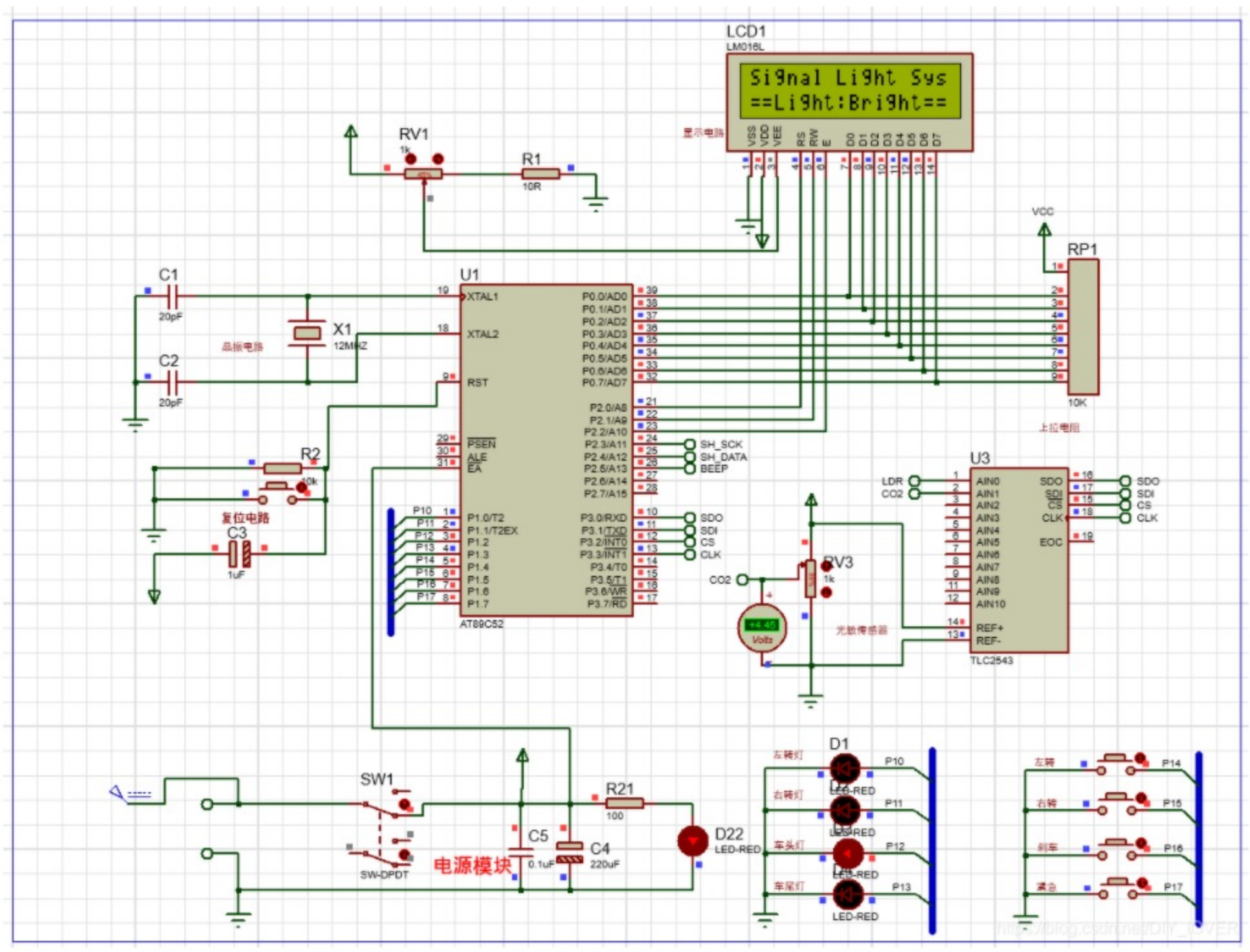


```
#include <reg51.h>
#include "lcd.h"
#include <intrins.h>
#define uchar unsigned char
#define uint unsigned int
#define ulong unsigned long

#define NACK    0
#define ACK     1
#define MEASURE_TEMP    0x03    //000 0001  1
#define MEASURE_HUMI    0x05    //000 0010  1
#define STATUS_REG_W    0x06    //000 0011  0
#define STATUS_REG_R    0x07    //000 0011  1
#define RESET           0x1E    //000 1111  0
ulong volt;//测量的电压值
sbit Data=P2^3;   //定义数据线
sbit CLK=P3^3;//定义时钟信号口
sbit DIN=P3^1;//定义2543数据写入口
sbit DOUT=P3^0;//定义2543数据读取口
sbit CS=P3^2;//定义2543片选信号口

sbit zuoLed = P1^0;
sbit youLed = P1^1;
sbit froLed = P1^2;
sbit lastLed = P1^3;
sbit zuoKey = P1^4;
sbit youKey = P1^5;
sbit froKey = P1^6;
sbit lastKey = P1^7;
uchar cc,ee;
bit zuoFlag = 0,youFlag = 0, froFlag = 0, lastFlag = 0,lightFlag = 0;

sbit BEEP =P2^5;
uchar rec_dat[9];   //用于显示的接收数据数组

ulong C2_max = 3500000;
ulong C2_now = 0;

int display = 0;
void delayus(uint x) { while(x--); }

void delay_50us(unsigned int t)  //延时函数
{
    unsigned int j,k;
    for (;t>0;t--)
```

- 电路仿真
- 仿真程序
- 开发资料
- 软件教程
- 注意事项
- 彩色原理图.pdf
- 仿真截图.png
- 黑白原理图.pdf
- 要求.png