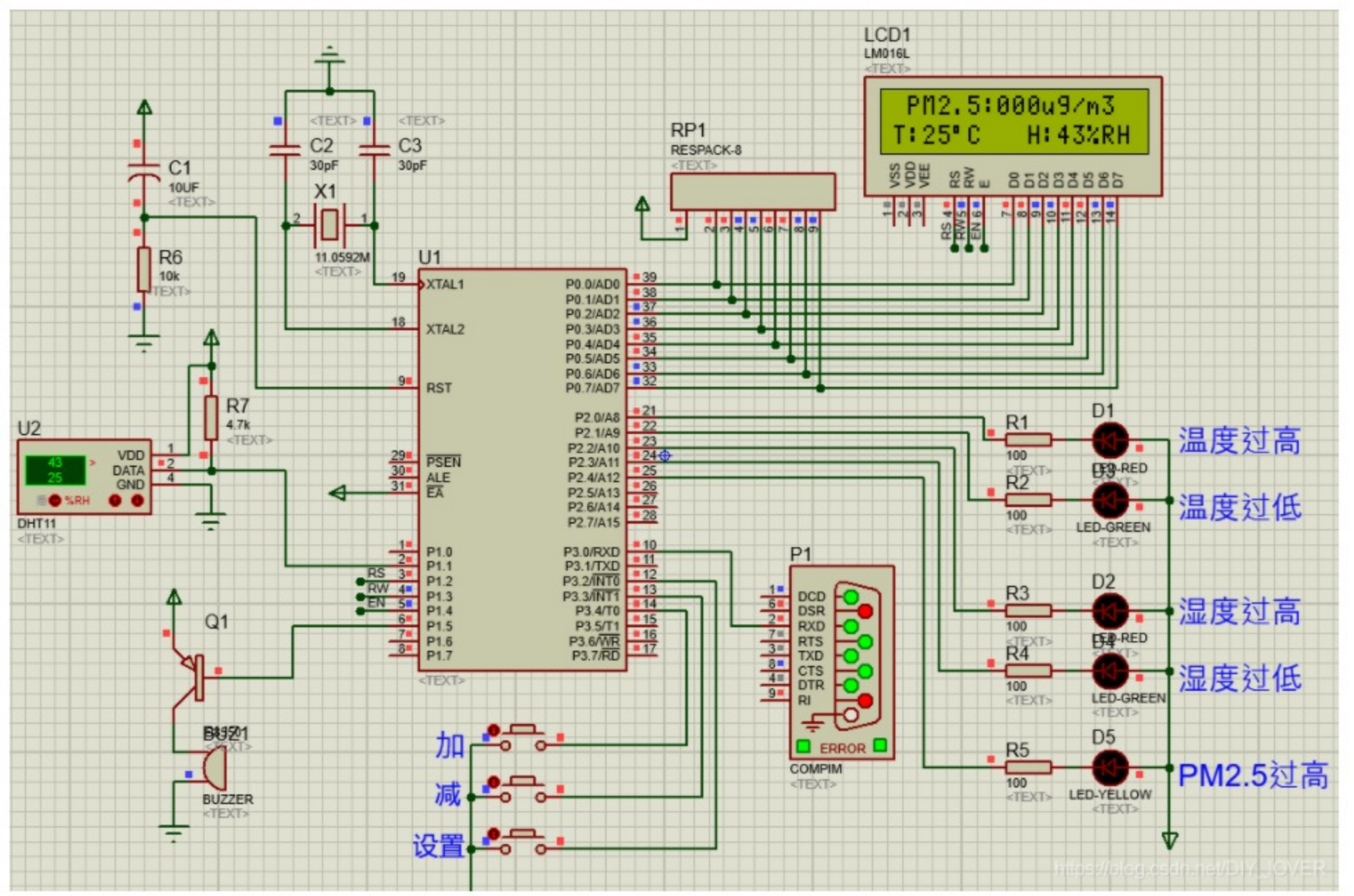


```c
#include <reg52.h>
#include <intrins.h>

#define uchar unsigned char     // 以后unsigned char就可以用uchar代替
#define uint  unsigned int      // 以后unsigned int 就可以用uint 代替

sfr ISP_DATA  = 0xe2;           // 数据寄存器
sfr ISP_ADDRH = 0xe3;           // 地址寄存器高八位
sfr ISP_ADDRL = 0xe4;           // 地址寄存器低八位
sfr ISP_CMD   = 0xe5;           // 命令寄存器
sfr ISP_TRIG  = 0xe6;           // 命令触发寄存器
sfr ISP_CONTR = 0xe7;           // 命令寄存器

sbit LcdRs_P   = P1^2;    // 1602液晶的RS管脚
sbit LcdRw_P   = P1^3;    // 1602液晶的RW管脚
sbit LcdEn_P   = P1^4;    // 1602液晶的EN管脚
sbit KeySet_P  = P3^2;      // “设置”按键的管脚
sbit KeyDown_P = P3^3;      // “减”按键的管脚
sbit KeyUp_P   = P3^4;      // “加”按键的管脚
sbit Buzzer_P  = P1^5;      // 蜂鸣器
sbit DHT11_P   = P1^1;      // 温湿度传感器DHT11数据接入
sbit LedTH_P   = P2^0;      // 温度过高报警指示灯
sbit LedTL_P   = P2^1;      // 温度过低报警指示灯
sbit LedHH_P   = P2^2;      // 湿度过高报警指示灯
sbit LedHL_P   = P2^3;      // 湿度过低报警指示灯
sbit LedPM_P   = P2^4;      // PM2.5过高报警指示灯

uchar temp;                           // 保存温度
uchar humi;                           // 保存湿度
uint  pm;                                 // 保存PM2.5

uchar gIndex=0;                     // 串口接收索引
uint  Value[20]={0};            // 串口数据缓存区

uint  AlarmTL;                      // 温度下限报警值
uint  AlarmTH;                      // 温度上限报警值
uint  AlarmHL;                      // 湿度下限报警值
uint  AlarmHH;                      // 湿度上限报警值
uint  AlarmPM;                      // PM2.5报警值
```

- 01、仿真图（8.3版本）
- 02、仿真截图
- 03、仿真操作讲解视频
- 04、虚拟串口安装包
- 06、仿真图
- 07、单片机程序
- 彩色原理图.pdf
- 仿真截图.png
- 黑白原理图.pdf
- 说明.png