支持一角、五角、一元硬币类型，液晶实时显示统计好的硬币个数，同时能计算出当前硬币总价值。

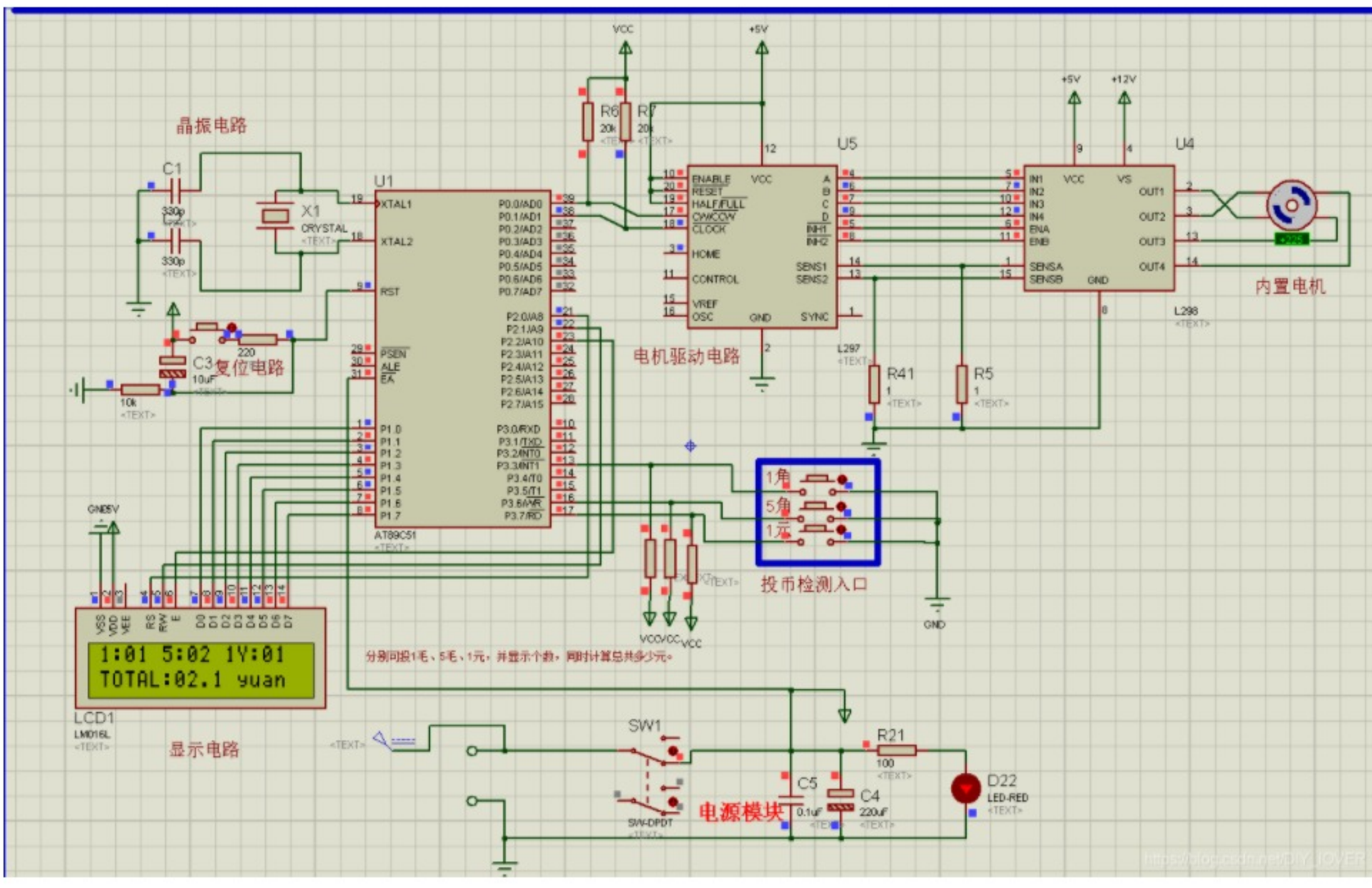


复制

```
#include "AT89X51.h"

#define     u8          unsigned char
#define     u16         unsigned int
#define     uchar       unsigned char
#define     uint        unsigned int

int delay();
void inti_lcd();
void show_lcd(int);
void cmd_wr();
void ShowState();
void clock(unsigned int Delay) ;
//正转值
#define RIGHT_RUN 1

sbit RS=0xA0;
sbit RW=0xA1;
sbit E=0xA2;
sbit fiveCents = P3 ^ 6;
sbit oneYuan = P3 ^ 7;

uchar OC = 0; //一毛
uchar FC = 0; //五毛
uchar OY = 0; //一元
uchar Total = 0;



uchar SpeedChar[]="1:00 5:00 1Y:00 ";
uchar StateChar[]="TOTAL:00.0 yuan ";
uchar Number[]="0123456789";


uchar SPEED[3]="050";
uchar RunSpeed=50;      //速度
uchar RunState=RIGHT_RUN;  //运行状态

uchar deta=0,sec=0;
bit flag = 0;
/*************************************************
函数功能：初始化定时器
*************************************************/
void init_time()   //定时初始化
{
    TMOD=0x01; //设置定时器0位工作模式1（M1,M0位0，1）
    TH0=(65536-45872)/256; //装初值11.0592M晶振定时50ms数为45872
    TL0=(65536-45872)%256;
    ET0=1; //开定时器0中断
    TR0=0; //启动定时器0
```

- 仿真程序
- 开发资料
- 软件教程
- 系统仿真
- 注意事项
- 彩色原理图.pdf
- 仿真截图.png
- 黑白原理图.pdf
- 元器件清单.CSV